DURAND DUPONT

SAUVIGNON

MANUEL D'UTILISATION
TIRE BOUCHON ÉLECTRIQUE



Lisez attentivement
ce mode d'emploi avant
d'utiliser le produit et
conservez-le pour un usage ultérieur

POUR USAGE DOMESTIQUE UNIQUEMENT

Consigne de sécurité

- **Cet appareil peut être utilisé par des enfants de plus de 8 ans et des personnes aux capacités physiques, sensorielles ou mentales limitées, ou manquant d'expérience et de connaissances, à condition de recevoir une supervision ou des consignes concernant l'utilisation en toute sécurité de l'appareil et de comprendre les risques qu'il présente. Il est interdit de laisser les enfants jouer avec l'appareil. Il est interdit de laisser aux enfants le soin de procéder au nettoyage et à l'entretien de l'appareil sans supervision.**
- **Conservez l'appareil hors de portée des enfants âgés de moins de 8 ans.**
- **Ne laissez pas les enfants jouer avec les matériaux d'emballage.**
- Ne réparez pas l'appareil vous-même. Contactez plutôt un technicien qualifié.
- Toujours déconnectez l'appareil de l'alimentation si on le laisse sans surveillance et avant montage, démontage ou nettoyage.
- Mettez l'appareil à l'arrêt et le déconnecter de l'alimentation avant de changer les accessoires ou d'approcher les parties qui sont mobiles lors du fonctionnement.
- Cet appareil n'est pas conçu pour être avec une minuterie extérieure ou par un système de commande à distance séparé.
- Cet appareil est destiné, uniquement, à un usage ménager et utilisations semblables comme dans :
  - Les cuisines du personnel, dans les magasins, les

bureaux et autres lieux de travail.
- Un environnement de type :
  - Maisons de ferme
  - Chambres d'hôtes
- Les clients dans les hôtels, les motels et tout autre type d'environnement résidentiel.

- Utilisez l'appareil en suivant les indications de la notice.
- Lorsque vous utilisez ou rechargez le tire-bouchon, gardez votre surface de travail propre et éloignée de tout risque de danger.
- N'utilisez jamais le tire-bouchon dans un lieu humide ou près de l'eau, d'un évier ou d'un robinet.
- N'immergez jamais le tire-bouchon ou le chargeur dans de l'eau.
- N'exposez pas le tire-bouchon ou l'unité de recharge à la pluie ou à d'autres intempéries.
- Ne forcez jamais sur le tire-bouchon pour l'enfoncer dans une bouteille et ne tentez pas d'accélérer le mécanisme. Le tire-bouchon fonctionnera mieux s'il est utilisé à sa vitesse normale.
- Ne touchez pas et n'ajustez pas le mécanisme ou la spirale du tire-bouchon. Maintenez le tire-bouchon seulement par son boîtier en plastique.
- N'essayez pas d'ouvrir des bouteilles si l'interrupteur ne fonctionne pas correctement.
- Ne tentez pas d'ouvrir le tire-bouchon ou l'unité de recharge. Ils ne contiennent aucune pièce interne pouvant être utilisée pour un autre usage.
- Rechargez uniquement le tire-bouchon en utilisant l'unité de recharge et le câble d'alimentation fournis.
- L'appareil doit être utilisé conformément à sa

destination. Aucune responsabilité ne saurait être engagée pour tout dommage, éventuellement, causé par une utilisation incorrecte ou une mauvaise manipulation.

- Nettoyage et entretien ne doivent pas être faits par des enfants, sans surveillance.
- Cet appareil n'est pas un jouet, ne pas laisser de petits enfants ou des personnes handicapées jouer avec.
- Ne plongez jamais l'appareil dans l'eau ou dans un autre liquide, et ce, pour quelque raison que ce soit.
- Ne mettez jamais l'appareil dans un lave-vaisselle.
- N'installez jamais l'appareil à proximité de surfaces chaudes.
- N'utilisez jamais d'accessoires non recommandés par le constructeur. Ceux-ci pourraient constituer un danger pour l'utilisateur et risqueraient d'endommager l'appareil.
- Cet appareil est conforme aux normes en vigueur, relatives à ce type de produit.
- Gardez l'appareil au sec.
- L'article ne doit pas être utilisé s'il est tombé ou s'il y a des signes visibles de dommages ou s'il fuit.
- En ce qui concerne les instructions de nettoyage de l'appareil, se référer au paragraphe ci-après de la notice.
- Cet appareil est destiné exclusivement à un usage domestique.

Description de l'appareil

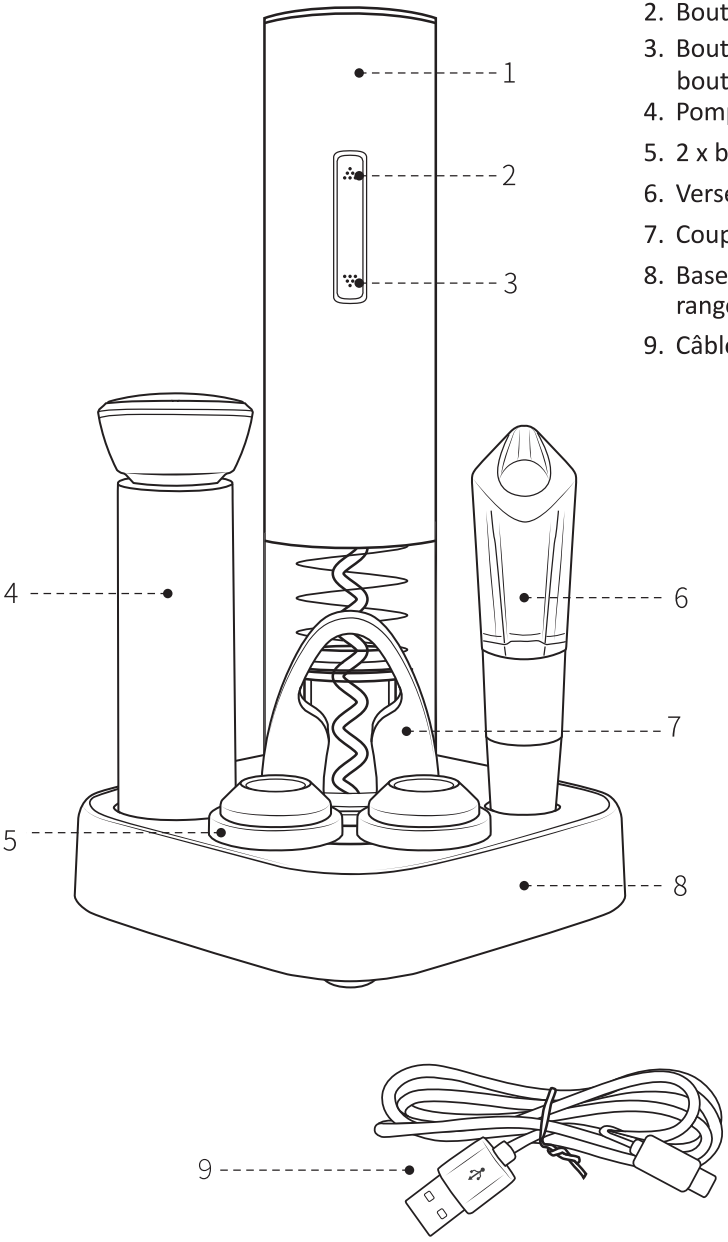

1. Tire-bouchon électrique
2. Bouton de relâchement
3. Bouton d'ouverture de bouteille
4. Pompe sous vide
5. 2 x bouchons à vide
6. Verseur-aérateur
7. Coupe-capsule
8. Base de charge et de rangement
9. Câble de charge type C

Utilisation

Chargement

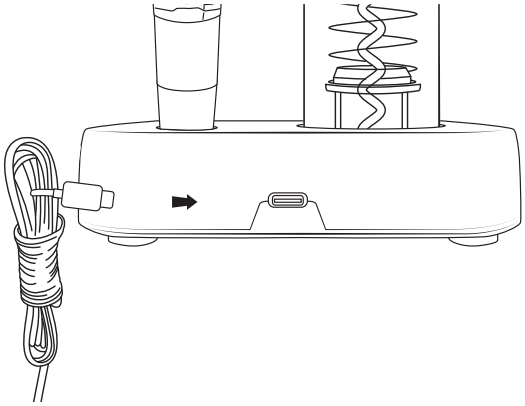

Insérez le câble dans la prise de charge USB Type-C à l'arrière de la base de charge. Insérez l'autre extrémité du câble dans un port de charge USB.

Remarque :

- Il est conseillé de charger l'appareil plus de 12 heures avant la première utilisation.
- Ce produit est chargé avec un petit courant. Une charge à long terme n'endommagera pas ce produit.
- Rechargez l'appareil au moins une fois par mois, même si vous ne l'utilisez pas.

Ouvrir une bouteille avec ce set

1. Retirez le **<7> coupe-capsule** et placez-le sur le goulot d'étranglement, maintenez fermement avec les doigts, faites quelques tours. Puis retirez le coupe capsule et le joint en aluminium coupé.

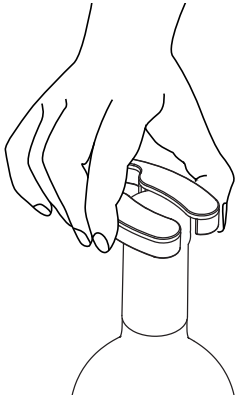

2. Tenez fermement la bouteille d'une main et tenez l' **<1> tire-bouchon électrique** de l'autre. Placez le bas du corps du tire-bouchon sur le dessus de la bouteille de vin et assurez-vous que le corps du tire-bouchon reste aligné avec la bouteille aussi verticalement que possible.

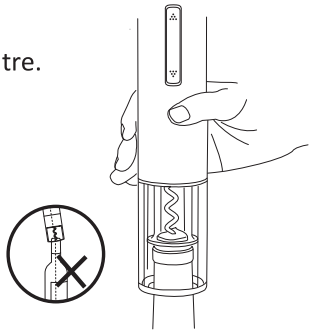

Appuyez continuellement sur le **<3>Bouton d'ouverture de bouteille**, en appuyant légèrement sur le corps du **<1> tire-bouchon électrique** vers le bas en même temps. Le tire-bouchon tournera dans le sens des aiguilles d'une montre et entrera dans le bouchon, puis le retirera progressivement de la bouteille en 6 à 8 secondes. Lorsque le bouchon est entièrement retiré, le tire-bouchon s'arrête automatiquement. Relâchez le bouton et retirez l'ouvre-bouteille de la bouteille.

3. Appuyez continuellement sur le **<2> bouton de relâchement** pendant 5 à 7 secondes, le bouchon sort automatiquement, relâchez le bouton et le processus d'ouverture est terminé.

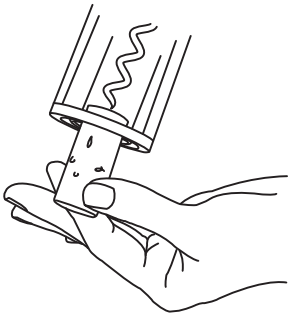

*Ce produit convient aux bouchons d'un diamètre de 20 mm à 24 mm et d'une hauteur de 44 mm.
*Ce produit convient aux bouteilles de vin dont le diamètre extérieur du goulot ne dépasse pas 35 mm et le diamètre intérieur du goulot d'étranglement compris entre 17,5 mm et 23 mm.

Attention

- **La lame du coupe-fil est tranchante. Ne le touchez pas avec vos doigts.**
- **Veuillez conserver ce produit hors de portée des enfants.**
- **Ne pas toucher la spirale pointue (risque de blessure)**

Si l'ouvre-bouteille ne fonctionne pas ou s'arrête au milieu du débouchage :

- Veuillez réessayer après 6 à 8 heures de charge. (Remarque : il n'est pas recommandé d'utiliser le produit pendant le chargement.)
- Veuillez appuyer sur **<2> bouton de relâchement** jusqu'à ce que

l'ouvre-bouteille soit entièrement séparé de la bouteille, et rouvrir après vous être assuré que le corps de l'ouvre-bouteille est aligné avec la bouteille de vin.

- Si les opérations ci-dessus sont toutes correctes et que l'ouvre-porte fonctionne toujours anormalement, veuillez contacter le vendeur pour un service de maintenance.

Servir le vin

Insérez le **<6> Verseur-aérateur** dans le goulot.
Inclinez le goulot d'étranglement pour verser le vin à travers l'aérateur de vin.

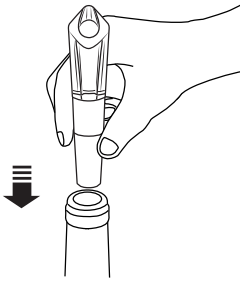

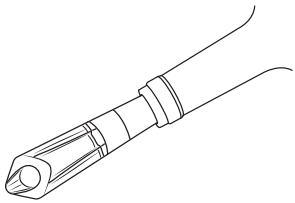

Remarque : Nettoyez le Verseur-aérateur avec des détergents doux et de l'eau après utilisation.

Conservation du vin

Insérez fermement le **<5> bouchons à vide** dans le goulot d'étranglement.
Placez fermement la **<6> Pompe sous vide** sur le bouchon, tirez la poignée environ 15 fois (avec une demi-bouteille de vin restant).

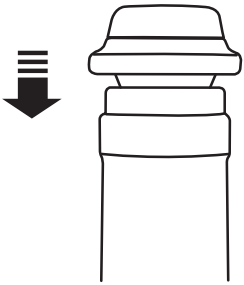

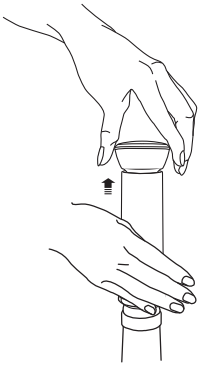

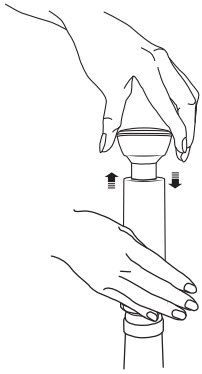

* Il est recommandé de consommer le reste du vin en 7 jours.

Réouverture

Retirez la valve du bouchon doucement pour que l'air puisse entrer dans la bouteille. Puis retirez le bouchon.

Remarque :

Le bouchon de set convient uniquement aux bouteilles de vin d'un diamètre intérieur de 18 à 19 mm.

Ne mettez jamais la bouteille de vin à l'horizontal quand vous la conservez avec ce bouchon.

Nettoyage & Rangement

Nettoyage

Déconnectez le câble électrique et utilisez seulement un chiffon doux légèrement humidifié. N'utilisez pas de solvants chimiques ou de détergents puissants car ils pourraient endommager le revêtement.

- Nettoyez l'extérieur de l'appareil avec une éponge ou un linge légèrement humide.
- Ne jamais plonger l'appareil dans l'eau ou tout autre liquide !
- Ne jamais utiliser produits abrasifs, de brosse métallique ou autre objet coupant.

Rangement

Placez l'appareil sur une surface plate et dure éloignée de la lumière directe du soleil et de toute source de chaleur. S'il est placé dans un placard, laissez au moins 10cm autour de l'appareil. N'obstruez pas les fentes d'aération, incluant celles qui sont situées en dessous qui pourraient être bouchées si vous placez le tire-bouchon sur des matières molles. Une surchauffe réduirait la durée de vie de l'appareil et pourrait créer un risque d'incendie. Gardez l'appareil dans un endroit frais et sec, hors d'accès des enfants.

Information technique

Dimension : 120 x 120 x 214 MM
Poids net : 0,55kg
Type de prise de charge : Type C
Batterie : NI-MH 500 mAh

Cet appareil est conforme aux directives CE appropriées et a été fabriqué selon les règles techniques de sécurité les plus récentes.

CE

Recyclage



Cet appareil est marqué du symbole du tri sélectif relatif aux déchets d'équipements électriques et électroniques. Cela signifie que ce produit doit être pris en charge par un système de collecte sélectif conformément à la directive européenne 2012/19/EU afin de pouvoir être soit recyclé soit démantelé dans le but de réduire tout impact sur l'environnement.

Pour plus de renseignements, vous pouvez contacter votre administration locale ou régionale.

Ne pas jeter des appareils électriques avec les déchets managers municipaux non triés. Utiliser des équipements de collecte séparés. Contacter votre gouvernement local pour toute information concernant les systèmes de collecte disponibles.

Les produits électroniques n'ayant pas fait l'objet d'un tri sélectif sont potentiellement dangereux pour l'environnement et la santé humaine en raison de la présence de substances dangereuses.

Importé par

FORTUS

28 Bis rue du Goulet,
93300 Aubervilliers,France
www.durand-dupont.fr