vtech®

Manuel d'utilisation

MARBLE RUSH™

Discovery Set XS100

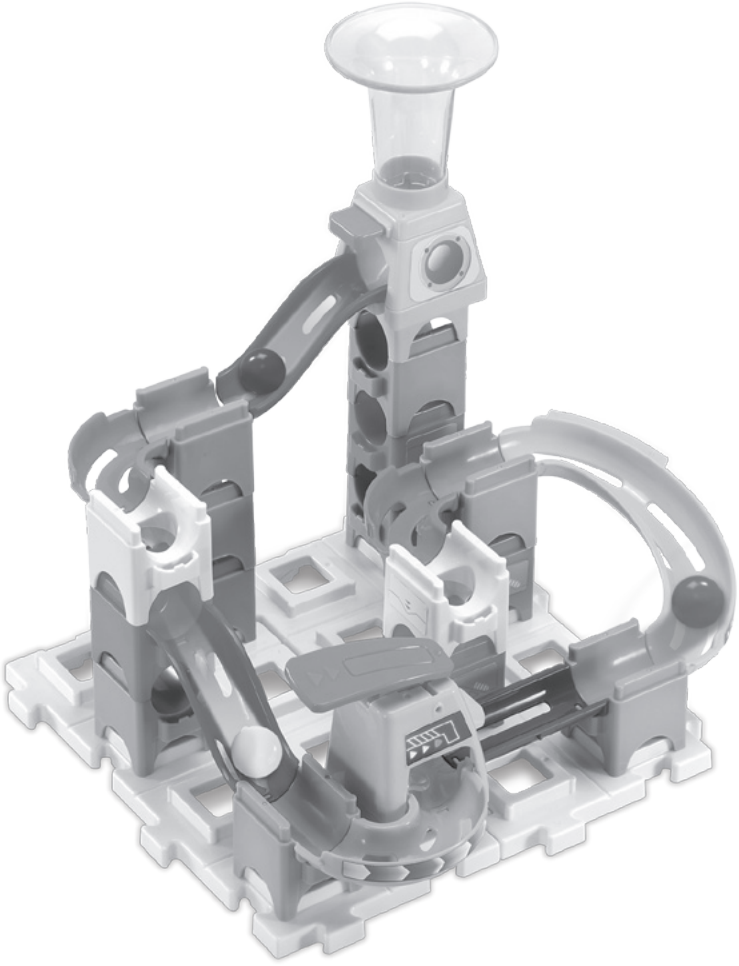

INTRODUCTION

Partez à la découverte de l'univers Marble Rush™ grâce au **Discovery Set XS100** de **VTech®**. Votre enfant construit un parcours et lance les **MarbleBilles** pour les voir en mouvement continu ! Votre enfant défie son entourage sur des combinaisons de parcours infinies ! Qui remportera la victoire ?

Contenu de la boîte

- Le **Discovery Set XS100** de **VTech®**
- Un guide de démarrage rapide
- Un guide de construction en couleurs
- Une planche d'autocollants

ATTENTION :

Pour la sécurité de votre enfant, débarrassez-vous de tous les produits d'emballage tels que rubans adhésifs, feuilles de plastique, attaches, étiquettes, cordons et vis d'emballage. Ils ne font pas partie du jouet.

NOTE :

Il est conseillé de sauvegarder ce manuel d'utilisation car il comporte des informations importantes.

WARNING:

All packing materials such as tape, plastic sheets, packaging locks, removable tags, cable ties, cords and packaging screws are not part of this toy, and should be discarded for your child's safety.

NOTE:

Please save this instruction manual as it contains important information.

ATTENTION : ne viser ni les yeux ni le visage. Ne pas utiliser d'autres projectiles que ceux fournis avec ce jouet.

WARNING: Do not aim at eyes or face.
Do not discharge any object other than the projectile provided with this toy.

ATTENTION :
Ne convient pas aux enfants de moins de 36 mois. Petits éléments et petites balles. Danger d'étouffement.

APPLICATION DES AUTOCOLLANTS

Coller les autocollants sur le circuit en toute sécurité comme indiqué ci-dessous :

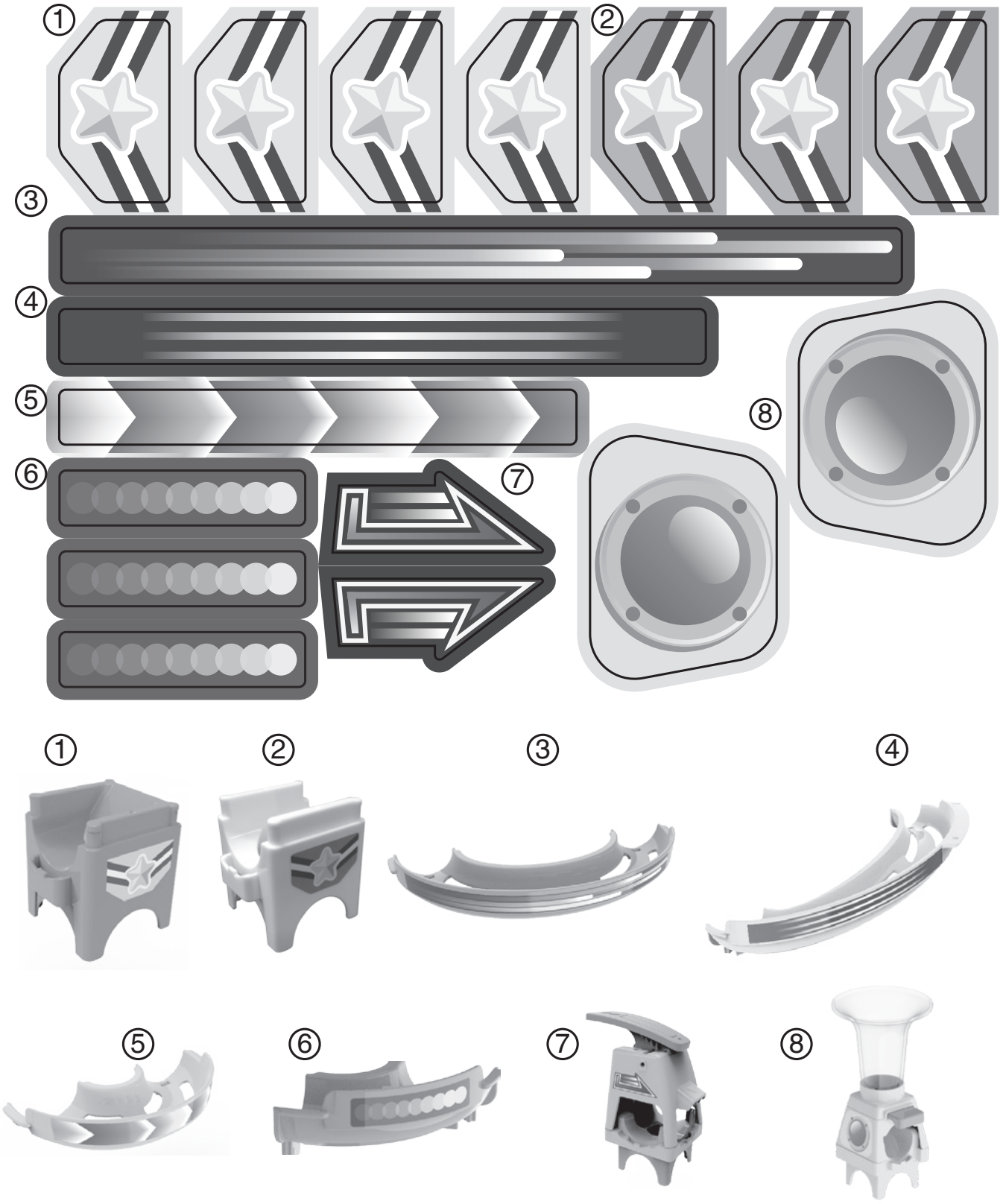

ENTRETIEN

1. Pour nettoyer le jouet, utiliser un linge légèrement humide.
2. Éviter toute exposition prolongée de l'appareil au soleil ou à toute autre source de chaleur.
3. L'appareil est fabriqué avec des matériaux résistants. Néanmoins, lui éviter les chocs contre des surfaces dures.

Besoin d'aide sur nos produits ?

Pour la France, la Belgique et la Suisse francophones :

www.vtech-jouets.com, rubrique Assistance.

Pour le Canada : www.vtechkids.ca/fr, rubrique Soutien.

Vous souhaitez consulter notre politique de garantie ?

Pour la France, la Belgique et la Suisse francophones :

www.vtech-jouets.com, rubrique Garantie.

Pour le Canada : www.vtechkids.ca/fr, rubrique Politiques.

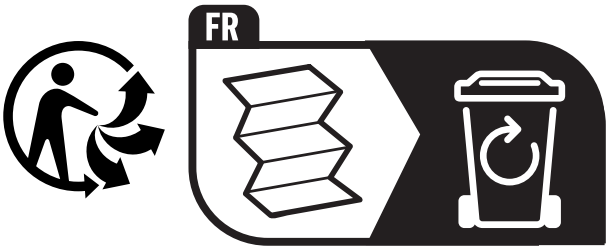

Points de collecte sur www.quefairedemesdechets.fr
Privilégiez la réparation ou le don de votre appareil !

Venez découvrir tous nos produits sur notre site Internet :

Pour la France : ***www.vtech-jouets.com***

Pour le Canada : ***www.vtechkids.ca/fr***

TM & © 2021 VTech Holdings Limited.
Tous droits réservés.
Imprimé en Chine.
IM-502200-001
Version:1