Item n° 63604

ALPINE A100 PIKES PEAK

Frequency band: 2405MHz-2475MHz

2.4 GHz and for remote controller EIRP -9.92dBm and for vehicle EIRP -9.18dBm

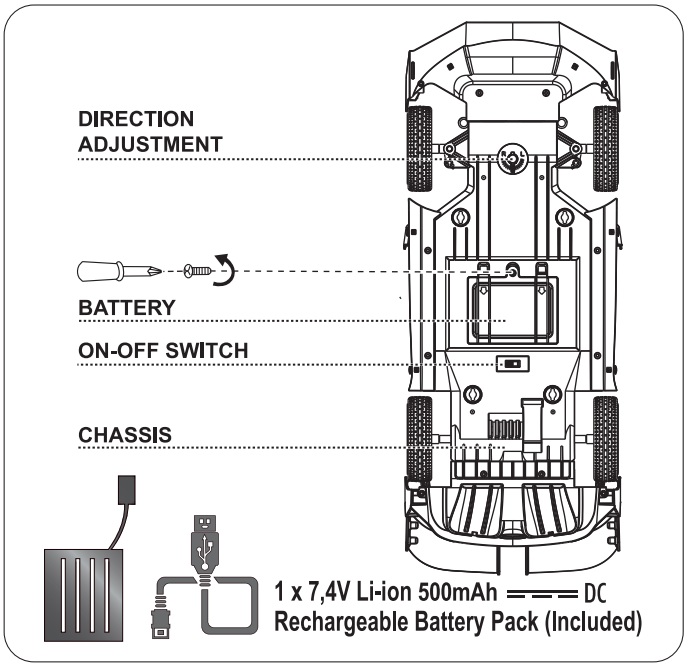

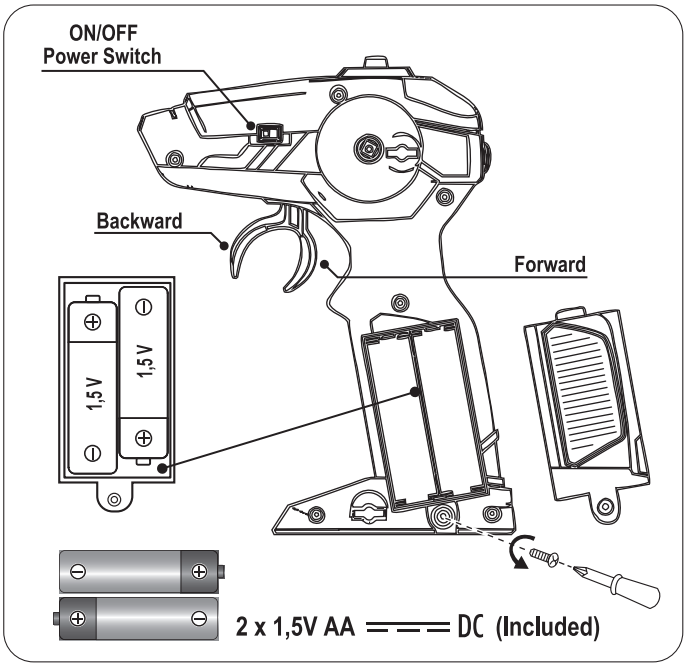

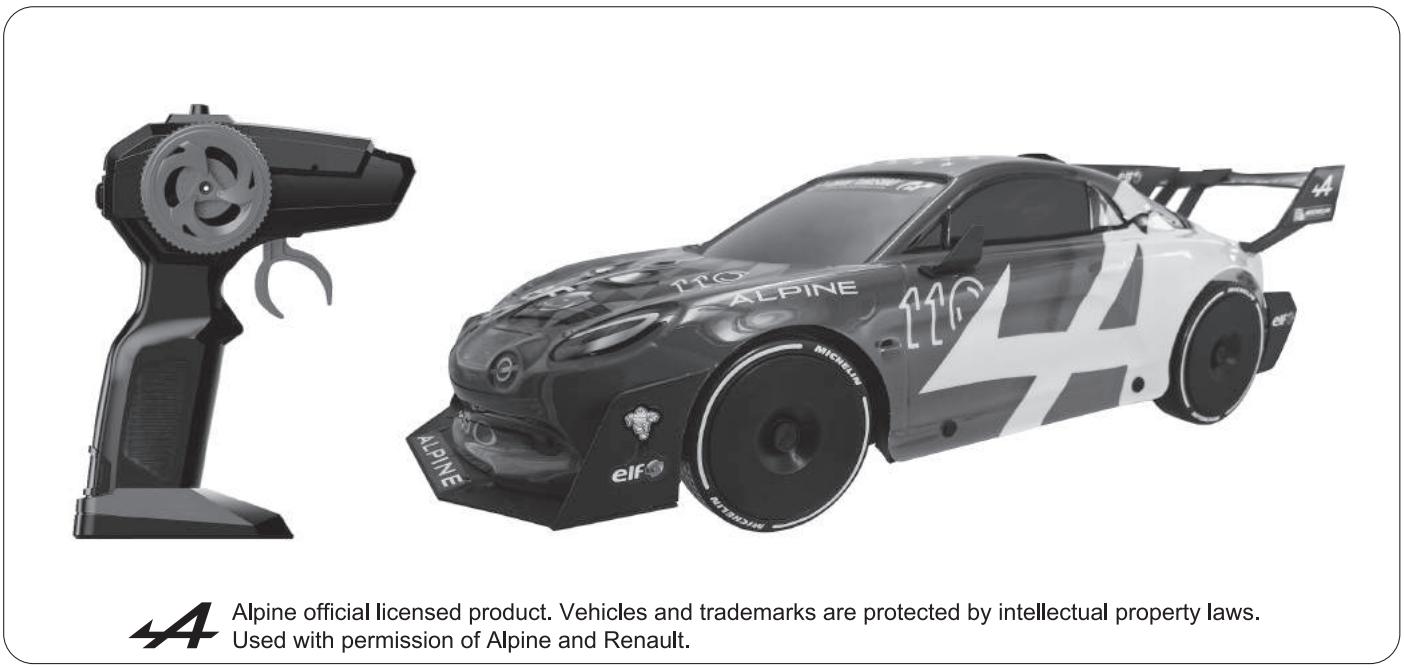

Alpine official licensed product. Vehicles and trademarks are protected by intellectual property laws. Used with permission of Alpine and Renault.

GB • When your vehicle is powerless, It may lose functions or performance. It's time for fresh batteries. Your vehicle's running time may change depending on your driving style. Radio interference can make your vehicle run badly. Interference can be caused by other R/C vehicles running on the same frequency: electrical wires, large buildings, or CB radios. Try to stay away from these. Point your transmitter antenna up not down toward your vehicle. If your vehicle gets too far away, it won't work properly. Do not use this vehicle in water, mud, or sand. Drive your vehicle in a safe area away from people, pets, cars, etc. Do not drive on streets or after dark. Do not touch or try to pick up the vehicle when it is in motion. Wait until it has stopped completely. Keep hair, fingers, face and loose clothing away from front and rear wheels while the vehicle is switched on or while the controller is operating. Be a responsible operator. Do not drop or give impact to the product and its accessories.

DE • Benutzen Sie dieses Fahrzeug nicht in Wasser, Schlamm oder Sand. Nehmen Sie Ihr Fahrzeug in einem sicheren Bereich und nicht in der Nähe von Personen, Haustieren, Autos usw. in Betrieb. Nicht auf Straßen oder nach Einbruch der Dunkelheit verwenden. Das Fahrzeug während der Fahrt nicht anfassen oder anheben. Warten Sie, bis es vollständig zum Stillstand gekommen ist. Halten Sie Haare, Finger, Gesicht und weite Kleidung von den Vorder- und Hinterrädern fern, während das Fahrzeug eingeschaltet ist oder der Sender bedient wird. Seien Sie ein verantwortungsbewusster Bediener. Lassen Sie das Produkt und sein Zubehör nicht fallen und setzen Sie es keinen Stößen aus.

FR • Quand la voiture n'est pas alimentée elle pourrait perdre ses fonctions et ses performances. Il est temps de changer les batteries. La performance pourrait changer selon le style de conduite. Les interférences de la radio pourrait interférer avec le correct fonctionnement de la voiture. Les interférences peuvent être causées par d'autres voiture télécommandées qui utilisent les même fréquences: des fils électriques, des grands bâtiments o radio CB. Il faut maintenir une certaine distance de ceux-ci. Toujours pointer l'antenne d'émetteur vers le haut et pas vers le bas de la voiture. Si la voiture est trop loin , l'émetteur ne marchera pas correctement. Ne plonge jamais ce véhicule dans l'eau, la boue ou le sable. Conduis ton véhicule dans une zone sûre à l'écart de toutes personnes, de tous animaux domestiques, de toutes voitures, etc. Ne conduis pas dans les rues après la tombée de la nuit. Ne touche pas et n'essaye pas de soulever le véhicule lorsque celui-ci est en mouvement. Patiente jusqu'à son arrêt complet. Maintiens les cheveux, les doigts, le visage, et les vêtements amples à l'écart des roues avant et arrière après le démarrage du véhicule ou pendant que la télécommande est en cours de fonctionnement. Sois un conducteur responsable. Évite au produit et à ses accessoires toutes chutes et tous chocs violents.

IT • Quando la macchina non è alimentata potrebbe perdere le funzioni e anche la prestazione. E' ora di cambiare le batterie. Il rendimento potrebbe cambiare a seconda dello stile di guida. Le interferenze della radio potrebbero interferire con il corretto funzionamento della macchina. Le interferenze potrebbero essere causate da altre macchine telecomandate che usano le stesse frequenze; fili elettrici, edifici grandi o radio trasmittenti. Mantieni una certa distanza da questi. Puntare l'antenna del trasmettitore in alto e non in basso verso la macchina. Se la macchina è troppo lontana, il trasmettitore non funzionerà propriamente. Non utilizzare il veicolo in acqua, fango o sabbia. Manovrare il veicolo in una zona sicura, lontano da persone, animali, automobili e così via. Non manovrare in strada o al buio. Non toccare o tentare di afferrare il veicolo quando è in movimento. Attendere che si sia arrestato completamente. Tenere capelli, dita, volto e indumenti larghi lontano dalle ruote anteriori e posteriori quando il veicolo è acceso o quando il radiocomando è in funzione. Manovrare sempre con responsabilità. Non provocare cadute o urti al prodotto e ai suoi accessori.

ES • No utilice este vehículo en agua, lodo o arena. Conduzca el vehículo en una zona segura para las personas, mascotas, automóviles, etc. No conduzca en las calles ni en la oscuridad. No toque ni intente recoger el vehículo cuando esté en movimiento. Espere hasta que se detenga por completo. Mantenga su cabello, sus dedos, su rostro y su ropa alejados de las ruedas traseras y delanteras al encender el vehículo y cuando el transmisor esté funcionando. No deje caer ni golpee al producto ni a sus accesorios. Jamás intente desarmar ni modificar el producto o sus accesorios.

PT • Não utilize este veículo em água, lama ou areia. Conduza o seu veículo numa área segura longe de pessoa, animais de estimação, carros, etc. Não conduza em ruas ou depois do pôr-do-sol. Não toque ou tente apanhar o veículo quando este estiver em movimento. Aguarde até que tenha parado totalmente. Mantenha cabelo, dedos, cara e roupas soltas longe das rodas dianteiras e traseiras enquanto o veículo é ligado ou quando o transmissor estiver a funcionar. Seja um operador responsável. Não deixe cair ou crie impacto no produto e seus acessórios.

NL • Gebruik dit voertuig niet in water, modder of zand. Rij met uw voertuig in een veilig gebied, uit de buurt van mensen, huisdieren, auto's, etc. Rij niet op de openbare weg of in het donker. Raak het voertuig niet aan of neem het niet op wanneer het in beweging is. Wacht totdat het voertuig tot een volledige stilstand is gekomen. Houd haar, vingers, het gezicht en losse kleding uit de buurt van de voor- en achterwielen wanneer het voertuig is ingeschakeld of wanneer de zender in werking is. Rij voorzichtig. Laat het product of toebehoren niet vallen of stoot nergens tegen.

DA • Anvend ikke dette køretøj i vand, mudder eller sand. Køretøjet skal køres på et sikkert område uden personer, kæledyr, biler, etc. Kør ikke på gaden eller i mørke. Når køretøjet er i bevægelse må du ikke røre ved det eller tage det op. Vent til køretøjet er helt stoppet. Hold hår, hænder, ansigt og løst tøj væk fra for- og baghjul når der er tændt for køretøjet eller når fjernstyringen er tændt. Udvis ansvarlighed ved kørsel. Tab eller slå ikke på produktet og dets tilbehør.

NO • Ikke bruk denne bilen i vann, søle eller sand. Bruk kjøretøyet på et trygt sted, på avstand fra mennesker, dyr, biler, osv. Ikke kjør på veier eller etter skumring. Ikke berør eller prøv å plukke opp bilen mens den er i bevegelse. Vent til den har stoppet helt opp. Hold hår, fingre, ansikt og løstsittende plagg borte fra for-og bakhjul mens kjøretøyet er påslått eller når senderen er i drift. Vær en ansvarlig sjåfør. Ikke mist produktet eller dets tilbehør i bakken, og unngå slag.

SV • Använd inte detta fordon i vatten, lera eller sand. Kör bilen i ett säkert område bort från människor, husdjur, bilar etc. Kör inte på gator eller när det är mörkt. Rör inte eller försöka plocka upp bilen när den är i rörelse. Vänta tills den har stannat helt. Håll hår, fingrar, ansikte och löst sittande kläder från fram- och bakhjulen när bilen är påslagen eller när sändaren arbetar. Vara en ansvarsfull förare. Tappa inte eller påverka produkten och dess tillbehör negativt.

FI • Älä leiki autolla vedessä, mudassa tai hiekassa. Leiki autolla turvallisessa paikassa, jossa ei ole esim. muita henkilöitä, lemmikkieläimiä tai autoja. Älä leiki kaduilla tai pimeässä. Älä koske tai yritä nostaa autoa kun se on liikkeessä. Odota, kunnes se on täysin pysähtynyt. Pidä hiukset, sormet, kasvot ja löysät vaatteet etu- ja takarenkaiden ulottumattomissa, kun auto on kytketty päälle tai kun lähetin on toiminnassa. Ole vastuullinen ajuri. Älä pudota tai iske tuotetta tai sen lisävarusteita.

BG • Не използвайте това превозно средство във вода, кал или пясък. Използвайте превозното средство на безопасно място, далеч от хора, домашни любимци, автомобили и т.н. Не се движете по улиците или по тъмно. Не докосвайте и не се опитвайте да вдигнете превозното средство, докато се движи. Изчакайте, докато превозното средство спре напълно. Пазете косата, пръстите, лицето и свободно стоящо облекло далеч от предните и задните колелета, докато превозното средство е включено или докато дистанционното се използва. Бъдете отговорен оператор. Не изпускайте и не удряйте продукта и принадлежностите му.

PL • Pojazdu nie wolno używać w wodzie, na błocie ani na piachu. Pojazd należy prowadzić w bezpiecznym otoczeniu z dala od ludzi, zwierząt, samochodów itp. Nie jeździć po ulicach po zmroku. Nie dotykać ani nie próbować złapać pojazdu, gdy znajduje się w ruchu. Zaczekać, aż całkowicie się zatrzyma. Włosy, palce, twarz i luźną odzież należy trzymać z dala od przednich i tylnych kół, gdy pojazd jest włączony lub gdy nadajnik znajduje się w trakcie pracy. Bądź odpowiedzialnym kierowcą. Nie upuszczać ani nie uderzać produktu ani jego akcesoriów.

HR • Ne upotrebljavajte ovo vozilo u vodi, mulju ili pijesku. Vozite vozilo u sigurnom području dalje od osoba, ljubimaca, automobila, itd. Ne vozite na ulicama ili nakon što se smrači. Ne dodirujte ili ne pokušavajte podignuti vozilo dok se kreće. Pričekajte dok se u cijelosti ne zaustavi. Držite kosu, prste, lice i labavu odjeću podalje od prednjih i stražnjih kotača dok je vozilo u pogonu ili dok operater izvodi postupke rukovanja. Budite odgovoran operater. Ne ispuštajte ili ne udarajte proizvod i njegove dodatke.

TR • Bu aracı su, çamur ya da kumda kullanmayın. Aracınızı insanlardan, evcil hayvanlardan, araba vb.'nden uzakta güvenli bir alanda kullanın. Caddelerde ya da hava karardıktan sonra kullanmayın. Hareket halindeyken araca dokunmayın ya da kaldırmaya kalkışmayın. Tamamen durana kadar bekleyin. Aracın gücü açıkken ya da kumanda çalışır haldeyken saçlarınızı, yüzünüzü ve giysileriniz bol sarkan kısımlarını ön ve arka tekerleklerden uzak tutun. Sorumlu bir kullanıcı olun. Ürün ve aksesuarlarını düşürmeyin veya üzerlerinde darbe yaratmayın.

HU • Ne használja ezt a járművet vízben, sárban vagy homokban. A járművét biztonságos területen használja, emberektől, háziállatoktól, autóktól stb. távol. Ne vezesse utcán vagy sötétedés után. Ne érjen a járműhöz, és ne próbálja felemelni, ha mozgásban van. Várja meg, míg teljesen leáll. Tartsa távol a haját, ujjait, arcát, és a laza ruházatot az elülső és hátsó kerekektől a jármű bekapcsolásakor vagy a kontroller működésekor. Legyen felelős kezelője a járműnek. Ne ejtse le, és ne érje ütődés a terméket és annak tartozékait.

RO • Nu utilizați acest vehicul în apă, noroi sau nisip. Conduceți vehiculul spre o zonă sigură, departe de oameni, animale, mașini etc. Nu conduceți pe străzi după lăsarea serii. Nu atingeți sau nu încercați să ridicați vehiculul când este în mișcare. Așteptați până când s-a oprit complet. Feriți-vă părul, degetele și hainele largi de roțile din față și din spate în timp ce vehiculul este pornit sau în timp ce este controlat de operator. Fiți un operator responsabil. Nu scăpați sau nu loviți produsul și accesoriile sale.

SL • Tega vozila ne uporabljajte v vodi, blatu ali pesku. Vozite po varnem območju, stran od ljudi, hišnih ljubljenčkov, avtomobilov itd. Ne vozite po ulicah ali po temi. Vozila se ne dotikajte in ga ne poskušajte dvigniti, ko je v gibanju. Počakajte, da se popolnoma ustavi. Ob vklopu ali med delovanjem vozila pazite, da ne pride do stika las, prstov, obraza in ohlapnih oblačil s prednjimi in zadnjimi kolesi. Bodite odgovoren upravljavec. Izdelka in njegovih dodatkov ne izpostavljajte padcem ali udarcem.

CS • Toto vozidlo nepoužívejte ve vodě, blátě ani písku. S vozidlem jezděte v bezpečné oblasti, kde se nevyskytují lidé, domácí zvířata, automobily apod. Nejezděte na ulici ani venku po setmění. Nedotýkejte se vozidla, když se pohybuje, nesnažte se je za pohybu chytit. Vyčkejte, až úplně zastaví. Když je vozidlo zapnuté nebo když je aktivní ovladač, dbejte, aby byly vaše vlasy, prsty, části obličeje a jakýkoli volný oděv dostatečně daleko od předních i zadních kol vozidla. Při ovládání vozidla se chovejte zodpovědně. Vyhněte se pádu výrobku nebo příslušenství nebo jakýmkoli nárazům.

SK • Nepoužívajte toto vozidlo vo vode, blate alebo piesku. Jazdite so svojím vozidlom v bezpečnom priestore mimo ľudí, domácich miláčikov, áut atď. Nejazdite s autom na uliciach alebo po tme. Nedotýkajte sa a nepokúšajte sa zdvihnúť vozidlo, keď je v pohybe. Počkajte, kým sa úplne nezastaví. Pri zapnutom vozidle alebo počas prevádzky ovládača dbajte na to, aby vlasy, prsty, tvár a voľné oblečenie bolo mimo dosahu predných a zadných kolies. Buďte zodpovedným prevádzkovateľom. Nedovoľte, aby výrobok alebo jeho príslušenstvo spadlo na zem alebo dostalo náraz.

RU • Не используйте эту машинку в воде, грязи или песке. Играйте в безопасном месте, подальше от людей, домашних животных, автомобилей и т. д. Не играйте на проезжей части или в темное время суток. Не прикасайтесь к движущейся машинке и не пытайтесь ее схватить. Дождитесь, пока машинка полностью остановится. Если машинка включена или работает передатчик, держите пальцы, волосы, лицо и неплотно прилегающие предметы одежды подальше от передних и задних колес. Управляйте машинкой ответственно. Не бросайте и не ударяйте изделие и принадлежности.

EL • Μην χρησιμοποιείτε το όχημα σε νερό, λάσπη ή άμμο. Οδηγήστε το όχημά σας σε ασφαλές μέρος, μακριά από ανθρώπους, κατοικίδια ζώα, αυτοκίνητα, κ.λπ. Μην οδηγείτε σε δρόμους ή όταν είναι σκοτάδι. Μην αγγίζετε και μην προσπαθείτε να σηκώσετε το όχημα όταν είναι σε κίνηση. Περιμένετε μέχρι να σταματήσει τελείως. Κρατήστε τα μαλλιά, τα δάχτυλα, το πρόσωπό σας και τα φαρδιά ρούχα μακριά από τους μπροστινούς και τους πίσω τροχούς όταν το όχημα είναι σε λειτουργία ή όταν ο πομπός είναι σε λειτουργία. Λειτουργήστε το υπεύθυνα. Μην ρίχνετε και μην συγκρούετε το προϊόν και τα εξαρτήματά του.

LT • Nenaudokite šios transporto priemonės vandenyje, purve ar smėlyje. Valdykite transporto priemonę saugioje vietoje toliau nuo žmonių, naminių gyvūnų, automobilių ir kt. Nenaudokite gatvėje ir sutemus. Kol transporto priemonė juda, nelieskite jos ir nebandykite paimti. Palaukite, kol ji visiškai sustos. Plaukus, pirštus, veidą ir plačius drabužius laikykite toliau nuo priekinių ir galinių ratų, kol transporto priemonė įjungta arba kol veikia valdymo pultas. Valdykite atsakingai. Nenumeskite ir nesutrenkite produkto ir jo priedų.

LV • Neizmantojiet šo transportlīdzekli ūdenī, dubļos vai smiltīs. Brauciet ar savu transportlīdzekli drošā vietā, prom no cilvēkiem, mājdzīvniekiem, mašīnām utt. Nebrauciet pa ielām vai tumsā. Nepieskarieties transportlīdzeklim un nemēģiniet to pacelt, kad tas atrodas kustībā. Pagaidiet, līdz transportlīdzeklis ir pilnībā apstājies. Turiet matus, pirkstus, seju un vaļīgu apģērbu pietiekamā attālumā no priekšējiem un aizmugurējiem riteņiem, kamēr transportlīdzeklis ir iedarbināts vai darbojas kontrolieris. Esiet atbildīgs vadītājs. Nenometiet vai neietekmējiet izstrādājumu vai tā piederumus.

ET • Ärge kasutage mudelsõidukit vees, poris ja liivas. Kasutage mudelsõidukit ohutus kohas, eemal inimestest, lemmikloomadest, autodest jne. Ärge kasutage tänaval ja pimeduse saabumisel. Ärge puudutage sõitvat mudelsõidukit ega püüdke seda üles tõsta. Oodake kuni see on täielikult peatunud. Kui mudelsõiduk on sisse lülitatud või juhtpult töötab, hoidke juuksed, sõrmed, nägu ja lõtv riietus eemal esi- ja tagaratastest. Juhtige mudelsõidukit vastutustundlikult. Ärge laske mudelsõidukit ja selle tarvikuid maha kukkuda ning hoidke seda löökide eest.

SA • لا تستخدم هذه المركبة في الماء أو الطين أو الرمال. قُد سيارتك في منطقة آمنة بعيداً عن الناس والحيوانات الأليفة والسيارات ، الخ. لا تقُد المركبة في الشوارع أو بعد حلول الظلام. لا تلمس أو تحاول الإمساك بالمركبة عندما تتحرك. انتظر حتى تتوقف تماماً. أبعد الشعر والأصابع والوجه والملابس الفضفاضة بعيداً عن العجلات الأمامية والخلفية أثناء تشغيل المركبة أو أثناء تشغيل وحدة التحكم. كُن مشغلاً مسؤولاً. لا تُسقط المنتج أو تعرضه إلى التأثيرات، هو وملحقاته.

GB • WARNING! Not suitable for children under 36 months. Small parts. Choking hazard. Read these instructions before use, follow them and keep them for reference. Remove all packaging before giving this item to your child. The game is equipped with a circuit powered by 1 x 7,4V 500mAh rechargeable battery (included) in the toy and 2 x 1,5V AA batteries (included) in the remote control. Do NOT open or modify the product or the Remote Control/Charger or change any components inside. The product is not to be connected to more than the recommended number of power supplies. Adults must carry out any operations involving the electric system. Be sure to insert batteries correctly and follow the toy and battery manufacturers' instructions. When fitting batteries always check that they match the positive/negative signs marked in the compartment. Never mix old batteries with new batteries, or mix carbon-zinc, alkaline or nickel-cadmium batteries. Do not mix different brands of batteries. Do not attempt to recharge batteries which are not rechargeable. Rechargeable batteries must be taken out of the toy before being recharged. Rechargeable batteries should be recharged by adults. Do not short-circuit the battery contacts. Always remove batteries from the product when not in use or discharged. Always check batteries in case of leakage. If this happens, clean the housing and contacts before fitting new batteries. Caution: Batteries inside this product may explode or leak when in contact with fire. Risk of explosion if battery is replaced by an incorrect type. Mondo S.p.A. will not be liable if the product is subject to alterations and/or tampering.
HELPFUL HINTS: Clean the product with a damp sponge or cloth – do not submerge the product into water. Protect the product from rain, snow and damp. Keep away from fire.

GB • Hereby, Mondo S.p.A. declares that the radio equipment type R/C ALPINE A100 PIKES PEAK 63604 is in compliance with Directive 2014/53/EU. The full text of the EU declaration of conformity is available at the following internet address: WWW.MONDOMOTORS.ORG
Mondo S.p.A., Piazzale Edmondo Stroppiana 1, 12051 - Gallo d'Alba (CN) - Italy - Toys Division

DE • ACHTUNG! Nicht für Kinder unter 36 Monaten geeignet. Kleine Teile. Erstickungsgefahr. Lies die Anweisungen vor Gebrauch, befolge sie und halte sie nachschlagebereit. Das gesamte Verpackungsmaterial abnehmen und entsorgen, bevor das Spielzeug dem Kind gegeben wird. Das Spielzeug ist mit einem Stromkreis ausgestattet, der von 1 x 7,4V 500mAh wiederaufladbare Batterie (enthalten) und von 2 x 1,5V AA batterien (enthalten) für die Fernbedienung. Nicht öffnen oder modifizieren das Produkt oder der Fernbedienung / Ladegerät oder dem Ändern von Komponenten im Inneren. Das Spielzeug darf nicht an mehr als die empfohlene Anzahl von Stromanschlüssen angeschlossen werden. Alle Eingriffe an der Elektroanlage müssen von Erwachsenen ausgeführt werden. Prüfen, dass die Batterien korrekt eingelegt wurden, dabei die Anweisungen der Spielzeug- und Batteriehersteller befolgen. Nie neue und gebrauchte Batterien oder Batterien verschiedener Typen - Zink-Kohle-Batterien, Alkalibatterien oder Nickel-Cadmium-Batterien - mischen. Nie Batterien verschiedener Marken mischen. Nie versuchen, Batterien aufzuladen, die nicht wieder aufladbar sind. Aufladbare Batterien müssen aus dem Spielzeug entnommen werden, bevor sie aufgeladen werden können.Die aufladbaren Batterien dürfen nur von einem Erwachsenen aufgeladen werden. Die Batteriekontakte nicht kurzschließen. Die Batterien immer aus dem Spielzeug entnehmen, wenn es nicht benutzt wird oder sie leer sind. Die Batterien immer auf eventuelle Flüssigkeitsaustritte kontrollieren. In diesem Fall den Einsatz und die Kontakte reinigen, bevor die neuen Batterien eingesetzt werden. Wenn die im Produkt enthaltenen Batterien in Kontakt mit Feuer geraten, können sie explodieren oder die Säure, mit der sie gefüllt sind, kann austreten. Explosionsgefahr, wenn der Akku durch einen falschen Typ ersetzt wird. Mondo S.p.A. übernimmt keine Haftung bei Änderungen bzw. Eingriffen am Produkt.
NÜTZLICHE HINWEISE: Säubern Sie es mit einem feuchten Schwamm oder Tuch --- tauchen Sie es niemals ins Wasser. Schützen Sie das Produkt von regen, Schnee und Feuchtigkeit. Von Feuer fernhalten.

DE • Hiermit erklärt Mondo S.p.A., dass der Funkanlagentyp R/C ALPINE A100 PIKES PEAK 63604 der Richtlinie 2014/53/EU entspricht. Der vollständige Text der EU-Konformitätserklärung ist unter der folgenden Internetadresse verfügbar: WWW.MONDOMOTORS.ORG
Mondo S.p.A., Piazzale Edmondo Stroppiana 1, 12051 - Gallo d'Alba (CN) - Italy - Toys Division

FR • ATTENTION! Ne convient pas aux enfants de moins de 36 mois. Petits éléments. Danger d'étouffement. Lire ces instructions avant utilisation, s'y conformer et les garder comme référence. Eliminer l'ensemble du matériel d'emballage avant de confier le jouet à un enfant. Ce jouet est équipé d'un circuit électrique alimenté par 1 x 7,4V 500mAh batterie rechargeable (incluses) et 2 x 1,5V AA piles (incluses) pour la télécommande. Ne pas ouvrir ou modifier le produit ou la télécommande / chargeur ou modifier des composants à l'intérieur. Le jouet ne doit pas être connecté à plus de batteries que le nombre recommandé. Toute intervention sur l'équipement électrique doit être effectuée par un adulte. Introduire les batteries, en respectant toujours la polarité indiquée à l'intérieur de leur logement. Les piles non rechargeables ne doivent pas être rechargées. Veiller à installer correctement les batteries et suivre les instructions des fabricants de ces dernières et du jouet; Ne jamais mélanger de batteries usagées avec des batteries neuves; de même, ne pas mélanger de batteries zinc-carbone, alcalines ou nickel-cadmium; Ne pas mélanger de batteries de marques différentes; Les batteries rechargeables doivent être retirées du jouet avant d'être rechargées. Les batteries rechargeables doivent être exclusivement rechargées par un adulte. Ne pas court-circuiter les contacts des batteries; Toujours retirer les batteries usagées ou lorsque le produit n'est pas utilisé. Toujours vérifier les batteries en cas de suintements. Dans ce cas, nettoyer le logement et les contacts avant d'introduire les batteries neuves. Les batteries présentes à l'intérieur de ce produit peuvent exploser ou suinter de l'acide si elles se retrouvent en contact avec le feu. Risque d'explosion si la batterie est remplacée par un type incorrect. La société Mondo S.p.A. ne saurait être tenue pour responsable en cas de modifications et/ou altérations du produit.
CONSEILS UTILES: Nettoyer avec un linge ou une éponge humide. Ne pas immerger le produit dans l'eau. Protéger le jouet de la pluie, de la neige et de l'humidité. Tenir éloigné du feu.

FR • Le soussigné, Mondo S.p.A. déclare que l'équipement radioélectrique du type R/C ALPINE A100 PIKES PEAK 63604 est conforme à la directive 2014/53/UE. Le texte complet de la déclaration UE de conformité est disponible à l'adresse internet suivante: WWW.MONDOMOTORS.ORG
Mondo S.p.A., Piazzale Edmondo Stroppiana 1, 12051 - Gallo d'Alba (CN) - Italy - Toys Division

IT • AVVERTENZA! Non adatto a bambini di età inferiore a 36 mesi. Piccole parti. Rischio di soffocamento. Leggere le istruzioni prima dell'uso, attenersi ad esse e conservarle per riferimento. Rimuovere tutti i materiali di imballaggio prima di dare il prodotto al bambino. Il gioco è equipaggiato con un circuito alimentato da 1 x 7,4V 500mAh batteria ricaricabile (incluse) e da 2 x 1,5V AA batterie (incluse) per il controller. NON aprire o modificare il prodotto o il telecomando / caricatore o modificare le componenti all'interno. Il giocattolo non deve essere collegato ad una fonte di alimentazione superiore a quella raccomandata. Tutti gli interventi che coinvolgono l'impianto elettrico devono essere effettuati da persone adulte. Assicurarsi di inserire le batterie correttamente e seguire le istruzioni. Inserire le pile controllando sempre di rispettare la polarità indicata all'interno del comparto. Non mischiare batterie usate con batterie nuove, o mischiare batterie alcaline, zinco carbone o nickel cadmio. Non mischiare differenti brand di batterie. Non tentare di ricaricare le batterie che non sono ricaricabili. Le batterie ricaricabili devono essere rimosse dal giocattolo prima di essere ricaricate. Le batterie ricaricabili devono essere ricaricate solo da un adulto. Non corto-circuitare i contatti delle batterie. Rimuovere sempre le batterie dal prodotto quando non in uso o scariche. Verificare sempre le batterie in caso di perdita. In tale caso pulire la sede ed i contatti prima di inserire le nuove pile. Le batterie all'interno del prodotto possono esplodere o perdere se in contatto con il fuoco. Rischio di esplosione se la batteria viene sostituita con una di tipo non corretto. Mondo S.p.A. non si assume alcuna responsabilità in caso di modifiche e/o manomissioni del prodotto.
CONSIGLI UTILI: Pulire con una spugna o un panno inumiditi – non immergere l'articolo in acqua. Proteggere il prodotto da pioggia, neve e umidità. Tenere lontano dal fuoco.

IT • Il fabbricante, Mondo S.p.A., dichiara che il tipo di apparecchiatura radio R/C ALPINE A100 PIKES PEAK 63604 è conforme alla direttiva 2014/53/UE. Il testo completo della dichiarazione di conformità UE è disponibile al seguente indirizzo Internet: WWW.MONDOMOTORS.ORG
Mondo S.p.A., Piazzale Edmondo Stroppiana 1, 12051 - Gallo d'Alba (CN) - Italy - Toys Division

ES • ¡ADVERTENCIA! No conviene para niños menores de 36 meses. Piezas pequeñas. Peligro de atragantamiento. Leer las instrucciones, seguirlas y conservarlas como referencia. Remover todo el material del embalaje antes de entregar el juguete a un niño. El juguete lleva un circuito alimentado con 1 x 7,4V 500mAh batería recargable (incluidas) y 2 x 1,5V AA pilas (incluidas) para el control remoto. No abra ni modificar el producto o el mando a distancia / cargador o cambiar los componentes internos. El juguete no se deberá conectar a un número de fuentes mayor del recomendado. Cualquier operación en las partes eléctricas debe ser efectuadas por personas adultas. Verificar que las baterías estén colocadas de forma correcta y seguir las instrucciones de los fabricantes del juguete y de las baterías. No usar contemporáneamente baterías viejas con nuevas, ni mezclar baterías alcalinas con baterías de carbono-cinc o de níquel-cadmio. No usar contemporáneamente baterías de marcas distintas. No intentar recargar baterías no recargables. Las pilas recargables se deberán sacar del juguete antesde recargarlas. Las pilas recargables deben ser recargadas por adultos.Tener cuidado de no poner en cortocircuito los contactos de las baterías. Remover las baterías del juguete cuando no se utiliza; remover las baterías agotadas. Controlar siempre que las baterías estén íntegras (sin pérdidas). En este caso limpie el alojamiento y los contactosantes de introducir las pilas nuevas. Las baterías contenidas en el producto pueden explotar o perder ácido al entrar en contacto con el fuego. Riesgo de explosión si la batería se sustituye por otra de tipo incorrecto. Mondo S.p.A. no asume ninguna responsabillidad en caso de modificaciones y/o alteraciones del producto.
CONSEJOS ÚTILES: Limpiar con un paño húmedo, no sumergir en el agua. Proteja el producto de la lluvia, la nieve y la humedad. Manténgase alejado del fuego.

ES • Por la presente, Mondo S.p.A. declara que el tipo de equipo radioeléctrico R/C ALPINE A100 PIKES PEAK 63604 es conforme con la Directiva 2014/53/UE. El texto completo de la declaración UE de conformidad está disponible en la dirección Internet siguiente: WWW.MONDOMOTORS.ORG
Mondo S.p.A., Piazzale Edmondo Stroppiana 1, 12051 - Gallo d'Alba (CN) - Italy - Toys Division

PT • ATENÇÃO! Contra-indicado para crianças com menos de 36 meses. Pequenas partes. Risco de asfixia. Ler as instruções e guardá-las como referência. Remova todo o material de embalagem antes de entregar este item a uma criança. Este brinquedo dispõe de circuitos electrónicos alimentados respectivamente com 1 x 7,4V 500mAh bateria recarregável (incluídas) e 2 x 1,5V AA baterias (incluídas) no o controlo remoto. Não abra ou modificar o produto ou o controle remoto / Charger ou alterarem os componentes internos. O produto não deve ser conectado a mais do que o número recomendado de fontes de alimentação. Qualquer operação nas partes eléctric as deverá ser efectuada por pessoas adultas. Certificar-se que as pilhas foram colocadas correctamente e obedecer às instruções dos fabricantes do brinquedo e das pilhas. Não utilizar pilhas velhas e novas juntas, nem pilhas alcalinas com pilhas de zinco/carbono ou de níquel/cádmio. Não utilizar pilhas de marcas diferentes juntas. Não tentar recarregar pilhas não recarregáveis. As pilhas recarregáveis devem-se retirar do carro antes de pôr á carga. As pilhas recarregáveis devem ser carregadas por adultos. Não colocar os contactos das pilhas em curto-circuito. Retirar as pilhas do brinquedo quando não estiver a brincar; retirar as pilhas gastas. Assegurar-se sempre que as pilhas estejam em bom estado (sem vazamento). Neste caso limpe o alojamento e os contactos antes de colocar as pilhas novas. As pilhas podem explodir dentro do produto ou vazar ácido se entrarem em contacto com o fogo. Risco de explosão se a bateria for substituída por um tipo incorreto. Mondo S.p.A. não assume qualquer responsabilidade em caso de modificações e/ou alterações do produto.
DICAS ÚTEIS: Limpar com um pano húmido, não submergir dentro da água. Proteja o produto da chuva, neve e úmido. Manter afastado das chamas.

PT • O abaixo assinado Mondo S.p.A. declara que o presente tipo de equipamento de rádio R/C ALPINE A100 PIKES PEAK 63604 está em conformidade com a Diretiva 2014/53/UE. O texto integral da declaração de conformidade está disponível no seguinte endereço de Internet: WWW.MONDOMOTORS.ORG
Mondo S.p.A., Piazzale Edmondo Stroppiana 1, 12051 - Gallo d'Alba (CN) - Italy - Toys Division

NL • WAARSCHUWING! Niet geschikt voor kinderen jonger dan 36 maanden. Kleine onderdelen. Verstikkingsgevaar. Lees voor gebruik de gebruiksaanwijzing, volg deze op en houd deze binnen handbereik. Verwijder al het verpakkingsmateriaal alvorens dit speelgoed aan een kind te geven. Het speelgoed is voorzien van een stroomkring die gevoed wordt door 1 x 7,4V 500mAh oplaadbare batterij (inbegrepen) en 2 x 1,5V AA batterijen (inbegrepen) voor de afstandsbediening zijn. Niet openen of het product of de afstandsbediening / oplader te wijzigen of alle onderdelen binnen veranderen. Het product mag niet worden aangesloten op meer dan het aanbevolen aantal voedingen. Alle handelingen die het elektrische systeem betreffen moeten door volwassenen worden verricht. Zorg ervoor dat de batterijen correct worden ingebracht en volg de aanwijzingen van de fabrikant van het speelgoed en van de batterijen. Meng nooit gebruikte met nieuwe batterijen en meng niet zink-koolstof, alkaline- of nikkel-cadmium batterijen. Meng niet batterijen van verschillende merken. Probeer geen batterijen op te laden die niet oplaadbaar zijn. Oplaadbare batterijen moeten uit het speelgoed worden voordat ze opgeladen worden. Oplaadbare batterijen mogen alleen door een volwassene opgeladen worden.Sluit de contacten van de batterijen niet kort. Verwijder de batterijen uit het speelgoed wanneer het niet gebruikt wordt en verwijder lege batterijen. Controleer de batterijen altijd op lekken. In dat geval moeten het batterijvak en de contacten gereinigd worden voordat de nieuwe batterijen worden ingebracht. De batterijen in dit product kunnen ontploffen of zuur verliezen wanneer ze in aanraking met vuur komen. Explosiegevaar als de batterij wordt vervangen door een verkeerd type. Mondo S.p.A. acht zich niet aansprakelijk als het product gewijzigd en/of eigenhandig gerepareerd wordt.
TIPS: Reinig het met een vochtige spons of doek - dompel het niet onder in water. Bescherm het product tegen regen, sneeuw en vocht. Uit de buurt van vuur houden.

NL • Hierbij verklaar ik, Mondo S.p.A., dat het type radioapparatuur R/C ALPINE A100 PIKES PEAK 63604 conform is met Richtlijn 2014/53/EU. De volledige tekst van de EU-conformiteitsverklaring kan worden geraadpleegd op het volgende internetadres: WWW.MONDOMOTORS.ORG
Mondo S.p.A., Piazzale Edmondo Stroppiana 1, 12051 - Gallo d'Alba (CN) - Italy - Toys Division

DA • ADVARSEL! Ikke egnet for børn under 36 måneder. Små dele. Kvælningsfare. Læs disse anvisninger før brug, følg dem og hold dem som reference. Fjern al emballage, før du giver dette produkt til børn. Produktet er udstyret med et kredsløb drevet af 1 x 7,4V 500mAh genopladeligt batteri (inkluderet) og 2 x 1,5V AA batterier (inkluderet) i radioen kontrol. Du må IKKE åbne eller ændre produktet eller fjernbetjeningen/opladeren eller ændre nogen komponenter indeni. Produktet må ikke tilsluttes mere end det anbefalede antal strømforsyninger. Voksne skal udføre funktioner, der omfatter det elektriske system. Ved montering af batterier skal man altid kontrollere, at de matcher de positive/negative tegn markeret i rummet. Sørg for at indsætte batterierne korrekt og følg legetøj- og batterifabrikantens anvisninger. Bland aldrig gamle batterier med nye batterier eller bland carbon-zink, alkaline eller nikkel-cadmium batterier. Bland ikke forskellige mærker af batterier. Forsøg ikke at genoplade batterier, der ikke er genopladelige. Genopladelige batterier skal tages ud af legetøjet før de genoplades. Genopladelige batterier skal genoplades af voksne. Må ikke kortslutte batteriets kontakter. Fjern altid batterierne fra produktet, når den ikke er i brug. Kontroller altid batterier i tilfælde af lækage. Hvis dette sker, skal du rense batterihuset og kontakter, inden montering nye batterier. Batterier inde i dette produkt kan eksplodere eller lække ved kontakt med ild. Risiko for eksplosion, hvis batteriet udskiftes med en forkert type. Mondo S.p.A. er ikke ansvarlig, hvis produkt er underlagt ændringer og/eller manipulation.
NYTTIGE TIPS: Rengør produkt med en fugtig svamp eller klud – nedsænk ikke produkt i vand. Beskyt produkt fra regn, sne og fugt. Holdes væk fra ild.

DA • Hermed erklærer Mondo S.p.A., at radioudstyrstypen R/C ALPINE A100 PIKES PEAK 63604 er i overensstemmelse med direktiv 2014/53/EU. EU-overensstemmelseserklæringens fulde tekst kan findes på følgende internetadresse: WWW.MONDOMOTORS.ORG
Mondo S.p.A., Piazzale Edmondo Stroppiana 1, 12051 - Gallo d'Alba (CN) - Italy - Toys Division

NO • ADVARSEL! Ikke egnet for barn under 36 måneder. Små deler. Kvelningsfare. Les disse instruksjonene før bruk, følg dem og beholdhold dem for referanse. Fjern all emballasje før du gir dette produktet til barnet ditt. Spillet er utstyrt med en krets drevet av 1 x 7,4V 500mAh oppladbart batteri (inkludert) og 2 x 1,5V AA batterier (inkludert) i radiokontroll. Ikke åpne eller endre produkt, fjernkontrollen / laderen eller innvendige komponenter. Produktet skal ikke kobles til mer enn det anbefalte antallet strømforsyninger. Voksne må utføre alle operasjoner som involverer elektrisitet. Les disse instruksjonene før bruk, følge dem og holde dem for referanse. Pass på å sette batteriene inn riktig vei og følg leketøyets og batteri- produsentens instruksjoner. Bland aldri gamle batterier med nye batterier, og bland aldri karbon-sink, alkaliske eller nikkel-kadmium batterier. Ikke bruk forskjellige typer batterier. Ikke forsøk å lade batterier som ikke er oppladbare. Oppladbare batterier må tas ut av leketøyet før de lades. Oppladbare batterier skal lades av voksne. Ikke kortslutt batterikontaktene. Fjern alltid batteriene fra produktet når det ikke er i bruk eller er utladet. Kontroller alltid batteriene i tilfelle lekkasje. Hvis dette skjer, må du rengjøre batterirommet og kontaktflater før montering av nye batterier. Batteriene inne i dette produktet kan eksplodere eller lekke når de er i kontakt med ild. Fare for eksplosjon hvis batteriene byttes ut med feil type. Mondo S.p.A. vil ikke være ansvarlig hvis produkt er modifisert og / eller endret.
NYTTIGE TIPS: Rengjør produkt med en fuktig svamp eller klut - ikke senk leken ned i vann. Beskytt produkt mot regn, snø og fuktig. Holdes borte fra flammer.

NO • Herved Mondo S.p.A. erklærer at radioutstyr typen R/C ALPINE A100 PIKES PEAK 63604 er i samsvar med direktiv 2014/53/ EU. Den fullstendige teksten I EUerklæring er tilgjengelig på følgende internettadresse: WWW.MONDOMOTORS.ORG
Mondo S.p.A., Piazzale Edmondo Stroppiana 1, 12051 - Gallo d'Alba (CN) - Italy - Toys Division

SV • VARNING! Inte lämplig för barn under 36 månader. Små delar. Kvävningsrisk. Läs dessa instruktioner före användning, följ dem och håll dem som referens. Avlägsna allt emballagematerial innan du ger produkten till barnet. Spelet är utrustad med en krets som drivs av 1 x 7,4V 500mAh laddningsbart batteri (ingår) och 2 x 1,5V AA batterier (ingår) i radiostyrning. Öppna INTE eller modifiera produkt eller fjärrkontrollen/laddare eller ändra några komponenter inuti. Produkten får inte anslutas till mer än det rekommenderade antalet nätaggregat. Var noga med att sätta batterierna på rätt sätt och följa leksaken och batteritillverkarens anvisningar. Blanda aldrig gamla batterier med nya batterier, eller blanda kol-zink, alkaliska eller nickel-kadmium- batterier. Blanda inte batterier av olika märken. Försök inte att ladda batterierna som inte är laddningsbara. Laddningsbara batterier måste tas ur leksaken innan de laddas. Laddningsbara batterier bör laddas med vuxna. Inte kortsluta batterikontakterna. Ta alltid batterierna från produkten när den inte används. Kontrollera alltid batterier i händelse av läckage. Om detta händer, rengör huset och kontakter före montering av nya batterier. Batterier inuti denna produkt kan explodera eller läcka i kontakt med eld. Risk för explosion om batteriet byts ut mot en felaktig typ. Mondo S.p.A. kommer inte att vara ansvarig om produkten är föremål för ändringar och / eller manipulering.
PRAKTISKA TIPS: Rengör produkt med en fuktig svamp eller trasa - inte dränka produkt i vatten. Skydda produkt från regn, snö och fukt.

SV • Härmed försäkrar Mondo S.p.A. att denna typ av radioutrustning R/C ALPINE A100 PIKES PEAK 63604 överensstämmer med direktiv 2014/53/EU. Den fullständiga texten till EU-försäkran om överensstämmelse finns på följande webbadress: WWW.MONDOMOTORS.ORG
Mondo S.p.A., Piazzale Edmondo Stroppiana 1, 12051 - Gallo d'Alba (CN) - Italy - Toys Division

FI • VAROITUS! Ei sovellu alle 36 kuukauden ikäisille lapsille. Pieniä osia. Tukehtumisvaara. Lue nämä ohjeet ennen käyttöä, noudata niitä ja säilytä ne viitteeksi. Poista kaikki pakkausmateriaali, ennen kuin annat tämän esineen lapsellesi. Tuote on varustettu virtapiirillä, joka toimii 1 x 7,4V 500mAh uudelleenladattava akku (sisälly) ja 2 x 1,5V AA paristoa (sisälly) kun radio-ohjaus. Älä tee muutoksia tuote, kauko-ohjaimeen tai virtalähteeseen tai muuta komponentteja osien sisällä. Tuotetta ei saa kytkeä enempää kuin suositeltu määrä virtalähteitä. Aikuisen täytyy suorittaa kaikki operaatiot sähköjärjestelmään. Aseta paristot oikea napaisuus huomioiden. Lue nämä ohjeet ennen käyttöä, noudata niitä ja säilytä ne viitteeksi. Aseta paristot oikea napaisuus huomioiden ja noudata valmistajan ohjeita. Älä sekoita eri paristotyyppejä tai uusia ja vanhoja paristoja keskenään. Älä sekoita erimerkkisiä paristoja. Paristoja, joita ei voi ladata, ei saa ladata. Ladattavat akut on otettava pois lelusta ennen latausta. Aikuisen tulee ladata akut. Syöttöliittimiä ei saa oikosulkea. Poista aina paristot tuotteesta, kun se ei ole käytössä. Poista tyhjentyneet paristot laitteesta. Tarkista paristot säännöllisesti vuodon varalta. Vuodon sattuessa puhdista kotelo ja liittimet ennen uusien paristojen asennusta. Tuotteen akut voivat räjähtää tai vuotaa joutuessaan kosketuksiin tulen kanssa. Räjähdysvaara, mikäli paristot/akku korvataan vääränlaisella. Mondo S.p.A. ei ole vastuussa jos tuote tehdään muutoksia.
VIHJEITÄ: Puhdista tuote kostealla sienellä tai liinalla – älä upota tuote veteen. Suojaa tuote sateelta, lumelta ja kostealta. Pidä kaukana tulesta.

FI • Mondo S.p.A. vakuuttaa, että radiolaitetyyppi R/C ALPINE A100 PIKES PEAK 63604 on direktiivin 2014/53/EU mukainen. EU-vaatimustenmukaisuusvakuutuksen täysimittainen teksti on saatavilla seuraavassa internetosoitteessa: WWW.MONDOMOTORS.ORG
Mondo S.p.A., Piazzale Edmondo Stroppiana 1, 12051 - Gallo d'Alba (CN) - Italy - Toys Division

BG • ВНИМАНИЕ! Неподходящо за деца под 36 месеца. Малки части. Опасност от задавяне. Прочетете инструкциите преди употреба и ги спазвайте. Запазете ги за справка. Отстранете всички опаковъчни материали, преди да дадете продукта на детето. Играта работи с електронна верига, захранвана с 1 x 7,4V 500mAh акумулаторна батерия (включени) и 2 x 1,5V AA батерии (включени) в радиоуправление. Не отваряйте / модифицирайте продукт или Дистанционното / Зарядното устройство, не променяйте вътрешните компоненти. Продуктът не трябва да бъде свързан към повече от препоръчителния брой захранвания. Възрастните трябва да извършват всички дейности, включващи електрическата система. Преди употреба прочетете тези инструкции, спазвайте ги и ги запазете за бъдещи справки. Поставяйте батериите, като се съобразите с правилния поляритет и следвайте инструкциите на производителя. Не смесвайте стари и нови батерии, въглерод-цинкови, алкални или никел-кадмиеви батерии. Не смесвайте различни видове батерии. Не презареждайте батерии, които не са предвидени за презареждане. Презареждащите се батерии трябва да се изваждат от играчката, преди зареждане. Презареждащите се батерии трябва да се зареждат само от възрастен. Не свързвайте накъсо клемите. Изваждайте батериите от играчката, когато няма да я използвате дълго време. Проверявайте батериите за изтичане. В случай на изтичане, почистете корпуса и контактните площадки преди поставянето на нови батерии. Батериите, включени в този продукт могат да експлодират или изтекат в случай на контакт с огън. Опасност от експлозия, ако батерията е сменена с неправилна такава. Фирмата производител не носи отговорност при изменения и/или подправяне на продукта.
ПОЛЕЗНИ СЪВЕТИ: Почиствайте продукта с влажна кърпа. Не го потапяйте във вода. Пазете продукта от дъжд, сняг и влага. Пазете далече от огън.

BG • С настоящото Mondo S.p.A. декларира, че този тип радиосъоръжение R/C ALPINE A100 PIKES PEAK 63604 е в съответствие с Директива 2014/53/ЕС. Цялостният текст на ЕС декларацията за съответствие може да се намери на следния интернет адрес: WWW.MONDOMOTORS.ORG
Mondo S.p.A., Piazzale Edmondo Stroppiana 1, 12051 - Gallo d'Alba (CN) - Italy - Toys Division

PL • OSTRZEŻENIE! Nie nadaje się dla dzieci w wieku poniżej 36 miesięcy. Małe części. Ryzyko zadławienia. Przeczytaj instrukcje przed użyciem, postępuj zgodnie z ich zaleceniami i zachowaj jako odniesienie. Przed przekazaniem zabawki dziecku należy usunąć wszystkie elementy opakowania. Zabawka wymaga użycia bateria do ponownego naładowania 1 x 7,4V 500mAh (wliczonenie) – łódź oraz 2 x 1,5V AA baterii (wliczonenie) – pilot. Przestrzega się przed dokonywaniem modyfikacji technicznych produkt, gdyż może to spowodować jej uszkodzenie. Produktu nie wolno podłączać do większej niż zalecana liczby zasilaczy. "Dorośli muszą wykonywać wszelkie czynności związane z układem elektrycznym. Instalację i wymianę baterii winna dokonywać osoba dorosła. Baterie nieprzewidziane do ładowania nie mogą być ładowane. Baterie przewidziane do ładowania należy przed ładowaniem wyjąć z zabawki, (jeżeli są wyjmowane). Baterie przewidziane do ładowania mogą być ładowane jedynie pod nadzorem dorosłych, (jeżeli są wyjmowane). Nie należy mieszać ze sobą różnych typów baterii lub nowych i używanych baterii. Należy używać jedynie baterii zalecanego typu lub równoważnych. Baterie należy wkładać z zachowaniem prawidłowej biegunowości. Wyczerpane baterie należy wyjąć z zabawki. Nie wolno zwierać zacisków zasilania. Zaleca się baterie alkaliczne zgodne z podanym wyżej typem i rodzajem. Jeżeli zabawka nie jest używana przez dłuższy czas należy wyjąć baterie z zabawki, aby zapobiec ich wcześniejszemu wyczerpaniu lub wyciekowi elektrolitu. Zawsze sprawdzaj baterie pod kątem wycieków. W takim przypadku należy wyczyścić obudowę i styki przed zamontowaniem nowych baterii. Nie wrzucać baterii do ognia, gdyż mogą eksplodować. Ryzyko wybuchu w przypadku wymiany baterii na niewłaściwy typ. Mondo S.p.A. nie ponosi odpowiedzialności, jeśli produkt podlega zmianom i / lub manipulacją. PRZYDATNE WSKAZÓWKI: Wyczyść produkt wilgotną gąbką lub szmatką - nie zanurzaj produkt w wodzie. Chroń zabawkę przed deszczem, śniegiem i wilgocią. Trzymać zdala od ognia.

PL • Mondo S.p.A. niniejszym oświadcza, że typ urządzenia radiowego R/C ALPINE A100 PIKES PEAK 63604 jest zgodny z dyrektywą 2014/53/UE. Pełny tekst deklaracji zgodności UE jest dostępny pod następującym adresem internetowym: WWW.MONDOMOTORS.ORG
Mondo S.p.A., Piazzale Edmondo Stroppiana 1, 12051 - Gallo d'Alba (CN) - Italy - Toys Division

HR • UPOZORENJE! Igračka nije prikladna za djecu mlađu od 36 mjeseci. Mali dijelovi. Opasnost od gušenja. Prije uporabe pročitati upute, slijediti ih i sačuvati. Skinite sve dijelove pakiranja s proizvoda prije nego što ga date djetetu. Proizvod sadrži elektronički sklop koji se napaja preko 1 x 7,4V 500mAh punjiva baterija (uključene) Za daljinski upravljač potrebne su 2 x 1,5V AA baterije (uključene). Nemojte otvarati niti na bilo kakav način mijenjati proizvod, daljinski upravljač i punjač. Uređaj ne smije biti priključen na više od preporučenog broja napajanja. Bilo kakve radnje vezane za električni sustav moraju biti obavljene od stane odrasle osobe. Uvijek provjerite jesu li baterije procurile. Ako se to dogodi, prije stavljanja novih baterija očistite kućište i kontakte. Pripazite da točno stavljate baterije i slijedite upute proizvođača proizvod i baterija. Ne kombinirajte stare baterije s novima ili alkalne baterije s cink-karbonskim baterijama ili nikal-kadmijevim baterijama. Ne koristite zajedno baterije različitih proizvođača. Ne punite baterije koje se ne mogu puniti. Prije punjenja punjive baterije treba prethodno izvaditi iz proizvod. Punjive baterije trebaju biti punjene od strane odrasle osobe. Ne spajajte u kratki spoj kontakte baterije. Uvijek izvadite baterije iz proizvod kada se ne koristi ili kada je baterija prazna. Uvijek provjerite jesu li baterije procurile. Ako se to dogodi, prije stavljanja novih baterija očistite kućište i kontakte. Baterije koje se nalaze u ovom proizvodu mogu eksplodirati ili procuriti u kontaktu s vatrom. Postoji rizik od eksplozije ako se baterija zamijeni drugim tipom baterije. Mondo S.p.A. neće biti odgovoran ako se nad proizvod budu vršile promjene i/ili izmjene.
KORISNI SAVJETI: Za čišćenje proizvod i daljinskog upravljača koristite vlažnu krpu. Proizvod nemo¬jte uranjati u vodu. Zaštitite proizvod od kiše, snijega i vlage. Držite ju podalje od vatre.

HR • Mondo S.p.A. ovime izjavljuje da je radijska oprema tipa R/C ALPINE A100 PIKES PEAK 63604 u skladu s Direktivom 2014/53/EU. Cjeloviti tekst EU izjave o sukladnosti dostupan je na sljedećoj internetskoj adresi: WWW.MONDOMOTORS.ORG
Mondo S.p.A., Piazzale Edmondo Stroppiana 1, 12051 - Gallo d'Alba (CN) - Italy - Toys Division

TR • UYARI! 36 aydan küçük çocuklar için uygun değildir. Boğulma tehlikesi. Küçük parçalar. Kullanmadan önce talimatları okuyunuz ve referans için saklayınız. Bu ürünü çocuğunuza vermeden önce tüm ambalajı çıkarın. Bu ürün bir elektrik devresi ile donatılmıştır 1 x 7,4V 500mAh şarj edilebilir pil (dahil) 2 x 1,5V AA Kumanda için pil (dahil) gerektirir. Ürün açmayın, uzaktan kumandayı, veya parçaları değiştirmeyin. Ürün, önerilen sayıda güç kaynağına bağlanmamalıdır. Elektrik tesisatı üzerindeki çalışmalar bir yetişkin tarafından yapılmalıdır. Şarj edilmeyen piller şarj edilmemelidir. Daima karışması halinde pilleri kontrol edin. Bu durumda, yeni pilleri takmadan önce konut ve temas noktalarını temizleyin. Düzgün Pilleri taktığınızdan ve üreticilerin talimatlarını takip ettiğinizden emin olun; yeni pillerle eski pilleri asla karıştırmayın; aynı şekilde, zinc-karbon, alkalin veya nikel- kadmiyum pillmeri karıştırmayın; Farklı pil markalarını karıştırmayın; Şarj edilebilir pillerin şarj etmeden önce ürün çıkarın. Şarj edilebilir piller sadece bir yetişkin tarafından şarj edilmelidir. Pillerle kısa devre temas yapmayın; Her zaman kullanılmış pilleri çıkarın veya ürün kullanılmadığı zaman pilleri çıkarın; Uyarı: ateşle temas halinde bu ürünün içinde bulunan piller patlaya bilir veya asit sızdıra bilir. Yanlış bir pil türü ile değiştirilmesi durumunda patlama riski vardır. elektrolit sızıntısı durumunda, gözlerinizi ve ellerinizi koruyun. Elektrolit ile Kazara temas halinde, su ile yıkayın ve bir doktora danışın. Daima karışması halinde pilleri kontrol edin. Bu durumda, yeni pilleri takmadan önce konut ve temas noktalarını temizleyin. Ateşle temas halinde bu ürünün içinde bulunan piller patlaya bilir veya asit sızdıra bilir. Yanlış bir pil türü ile değiştirilmesi durumunda patlama riski vardır. Mondo S.p.A. şirketi ürün yapılan değişiklikler için sorumlu tutulamaz.
YARARLI İPUÇLARI: ürün nemli bir sünger ya da bezle temizleyin - ürün suya batırmayın. Ürün yağmurdan, kardan ve rutubetten koruyun. Ateşten uzak durun.

TR • Mondo S.p.A. firması radyo ekipmanı tip R/C ALPINE A100 PIKES PEAK 63604 2014/53/EU Direktifi'ne uygun olduğunu beyan eder. Uygunluk beyanının tam metnini aşağıdaki internet adresinde bulabilirsiniz: WWW.MONDOMOTORS.ORG
Mondo S.p.A., Piazzale Edmondo Stroppiana 1, 12051 - Gallo d'Alba (CN) - Italy - Toys Division

HU • FIGYELMEZTETÉS! Csak 36 hónaposnál idősebb gyermekek számára alkalmas. Kis alkatrészek. Fulladásveszély. Használat előtt olvassa el a használati utasítást, azt tartsa be és őrizze meg későbbi használatra hivatkozás céljából. Távolítsa el a termékről az összes csomagolóanyagot, mielőtt odaadná a gyermekének. Helyezze be 1 x 7,4V 500mAh újratölthető elem a játékba (tartalmazza) és 2 x 1,5V AA elemet a távirányítóba (tartalmazza). NE nyissa vagy módosítsa a termék, vagy a távirányítót/töltőt, ne módosítsa belső alkatrészeit. A terméket csak az ajánlott számú tápegységhez szabad csatlakoztatni. Felnőttek végezze a műveleteket az elektromos rendszerben. Mindig ellenőrizze, hogy az elemek megfelelően helyezte be a pozitív / negatív jelek szerint. Olvassa el az utasításokat a felhasználás előtt, kövesse őket, és tartsa őket későbbi referencia céljából. Ügyeljen rá, hogy az elemeket megfelelően helyezi be, és kövesse a játék és az akkumulátorgyártó utasításait. Soha ne keverjen össze régi és új elemet, vagy keverjük szén-cink, alkáli vagy nikkel-kadmium elemeket. Ne keverje össze a különböző márkájú elemeket. Ne próbálja meg feltölteni elemeket, amelyek nem újratölthető. Akkumulátorokat kell kivenni a játékból töltés előtt. Akkumulátorokat felnőtt töltse fel. Ne zárja rövidre az elem érintkezőit. Mindig vegye ki az elemeket a készülékből, ha nem használjuk, vagy lemerült. Mindig ellenőrizze, hogy az elemek a szivárognak-e. Ha ez történik, tisztítsa meg a házat és a kapcsolatokat mielőtt új elemet behelyezne. Az elemek ebben a termékben felrobbanhatnak vagy szivároghatnak, ha tűzzel érintkeznek. Robbanásveszélyt okozhat, ha az elemek nem megfelelő típusúak.
Mondo S.p.A. nem felelős, ha a termék megváltoztatja, átalakítja. TANÁCSOK: Tisztítsuk meg a termék egy nedves szivaccsal vagy ruhával - ne merítse a termék vízbe. Védje a termék eső, hó és nedvességtől. Tartsa távol a tűztől.

HU • Mondo S.p.A. igazolja, hogy a R/C ALPINE A100 PIKES PEAK 63604 típusú rádióberendezés megfelel a 2014/53/EU irányelvnek. Az EU-megfelelőségi nyilatkozat teljes szövege elérhető a következő internetes címen: WWW.MONDOMOTORS.ORG
Mondo S.p.A., Piazzale Edmondo Stroppiana 1, 12051 - Gallo d'Alba (CN) - Italy - Toys Division

RO • AVERTISMENT! Contraindicat copiilor mai mici de 36 de luni. Părţi mici. Pericol de sufocare internă. A se citi instrucţiunile înainte de utilizare, a se urma şi a se păstra acestea pentru referinţă. Scoateți întregul ambalaj înainte de a oferi acest articol copilului dvs. Jucaria dispune de un circuit alimentat de 1 x 7,4V 500mAh baterie reincarcabila (incluse) și în controler 2 x 1,5V AA (incluse). NU deschideti si nu modificati produs sau Telecomanda/Incarcatorul si nu schimbati componentele din interior. Produsul nu trebuie conectat la mai mult decât numărul recomandat de surse de alimentare. Adultii trebuie sa faca orice operatie care implica sistemul electric. Cand introduceti bateriile intotdeauna sa va asigurati ca aceste se potrivesc cu semnele pozitiv/negativ din compartiment. Intotdeauna verificati bateriile de scurgeri. Daca acestea se produc, curatati compartimentul si contactele inainte de a pune alte baterii. Fiti atenti sa fie puse corect bateriile si urmati indicatiile jucariei si a producatorului. Nu combinati niciodata baterii vechi impreuna cu baterii noi si nu combinati baterii carbon-zinc cu alkaline sau cu nichel-cadmiu. Nu combinati baterii de diferite marci. Nu incercati sa incarcati bateriiile care nu sunt reincarcabile. Bateriile reincarcabile trebuie sa fie scoase din jucarii inante de incarcare. Bateriile reincarcabile trebuie incarcade de adulti. Nu scurt-circuitati contactele bateriilor. Intotdeauna scoateti bateriile din jucarie cand aceasta nu este folosita sau cand se descarca. Intotdeauna verificati bateriile de scurgeri. Daca acestea se produc, curatati compartimentul si contactele inainte de a pune alte baterii. Bateriile din interior pot exploda sau pot curge cand intra in contact cu focul. Risc de explozie daca baterie este inlocuita cu una incorecta. Mondo S.p.a. nu va fi raspunzatoare daca produs in cauza este subiectul alterarii si/sau manipularii incorecte.
INDICII AJUTATOARE: Curatati produs cu o carpa umeda sau burete - nu scufundati produs sub apa. Protejati produs de ploaie, zapada si umezeala. Tineti departe de foc.

RO • Prin prezenta, Mondo S.p.A. declară că tipul de echipamente radio R/C ALPINE A100 PIKES PEAK 63604 este în conformitate cu Directiva 2014/53/UE. Textul integral al declarației UE de conformitate este disponibil la următoarea adresă internet: WWW.MONDOMOTORS.ORG
Mondo S.p.A., Piazzale Edmondo Stroppiana 1, 12051 - Gallo d'Alba (CN) - Italy - Toys Division

SL • OPOZORILO! Ni primerno za otroke, mlajše od 36 mesecev. Majhni deli. Nevarnost zadušitve zaradi tujka. Pred uporabo preberite navodila, jih upoštevajte in shranite kot napotek. Preden izdelek izročite otroku, odstranite vso embalažo. Igra je opremljena z vezjem, ki ga poganja 1 x 7,4V 500mAh akumulatorska baterija (vključeno) in 2 x 1,5V AA baterije (vključeno) v daljinskem upravljalniku. NE odpirajte ali spreminjajte izdelka ali daljinskega upravljalnika / polnilnika ali spreminjajte komponent znotraj. Izdelka ne smete priključiti na več kot priporočeno število napajalnikov. Odrasli morajo izvesti vse operacije, ki vključujejo električni sistem. Otrokom ne dovolite, da se igrajo s temi komponentami. Pri vgradnji baterij vedno preverite, ali se ujemajo s pozitivnimi / negativnimi oznakami, označenimi v predelu. V primeru uhajanja vedno preverite baterije. Če se to zgodi, pred namestitvijo novih baterij očistite ohišje in kontakte. Bodite prepričani, da ste pravilno vstavili baterije in upoštevajte navodila proizvajalcev igrač in baterij. Nikoli ne mešajte starih baterij z novimi baterijami ali mešajte ogljiko-cinkovih, alkalnih ali nikelj-kadmijevih baterij. Ne mešajte baterij različnih znamk. Baterij, ki jih ni mogoče polniti, ne poskušajte polniti. Akumulatorske baterije je treba pred ponovnim polnjenjem vzeti iz igrače. Polnilne baterije morajo polniti odrasli. Ne stikajte se v stikih baterije. Kadar naprave ne uporabljate ali so prazne, jih vedno odstranite iz naprave. Baterije varno zavrzite. V primeru uhajanja vedno preverite baterije. Če se to zgodi, pred namestitvijo novih baterij očistite ohišje in kontakte. Baterije v izdelku lahko eksplodirajo ali puščajo, če so v stiku z ognjem. Nevarnost eksplozije, če baterijo zamenjate z napačno vrsto. Mondo S.p.A. ne bo odgovoren, če je izdelek podvržen spremembam in / ali spreminjanju.
KORISTNE ZNAMKE: izdelek očistite z vlažno gobo ali krpo - izdelek ne potapljajte v vodo. Izdelek zaščitite pred dežjem, snegom in vlago. Ne približujte se ognju.

SL • Mondo S.p.A. potrjuje, da je tip radijske opreme R/C ALPINE A100 PIKES PEAK 63604 skladen z Direktivo 2014/53/EU. Celotno besedilo izjave EU o skladnosti je na voljo na naslednjem spletnem naslovu: WWW.MONDOMOTORS.ORG
Mondo S.p.A., Piazzale Edmondo Stroppiana 1, 12051 - Gallo d'Alba (CN) - Italy - Toys Division

CS • UPOZORNĚNÍ! Nevhodné pro děti mladší 36 měsíců. Malé části. Nebezpečí zalknutí. Před použitím si přečtete návod, dodržujte jej a uschovejte jej pro pozdější potřebu. Než dáte tuto věc dítěti, odstraňte veškerý obal. Hra je vybavena obvodem napájeným 1 x 7,4V 500mAh dobíjecí baterie (součástí balení) v hračce a 2 x 1,5V AA baterií (součástí balení) v dálkovém ovladači. Neotevírejte ani neupravujte výrobek ani dálkový ovladač / nabíječku ani nezměňujte žádné součásti uvnitř. Produkt nesmí být připojen k více než doporučenému počtu napájecích zdrojů. Dospělí musí provádět veškeré operace spojené s elektrickým systémem. Baterie správně vložte a postupujte podle pokynů výrobce a výrobce baterií. Akumulátory by měla nabíjet pouze dospělá osoba. Vždy vyměňte celou sadu baterií. Nemíchejte plné baterie s poloprázdnými. Používejte vždy baterie stejného typu a od stejného výrobce. Při vkládání baterií, respektive akumulátorů vždy dbejte na správnou polaritu (plus/+ a minus/–). Baterie/akumulátory se nikdy nesmějí zkratovat, rozebírat nebo vhazovat do ohně – hrozí nebezpečí výbuchu! Vybité baterie se musí z odstranit. Nepokoušejte se nabíjet baterie, které nejsou dobíjitelné. Před opětovným nabitím je třeba z hračky vyjmout dobíjecí baterie. Dobíjecí baterie by měly být dobíjeny dospělými. V případě úniku vždy zkontrolujte baterie. V takovém případě před montáží nových baterií vyčistěte skříň a kontakty. Baterie uvnitř tohoto výrobku mohou při kontaktu s ohněm explodovat nebo unikat. Nebezpečí výbuchu při výměně baterie za nesprávný typ. Mondo S.p.A. nebude odpovědný v případě, že výrobek podléhá změnám a / nebo manipulaci.
POMĚRY: Produktu vyčistěte vlhkou houbou nebo látkou - produktu neponárajte do vody. Chraňte produktu před deštěm, sněhem a vlhkostí. Držte se dál od ohně.

CS • Tímto Mondo S.p.A. prohlašuje, že typ rádiového zařízení R/C ALPINE A100 PIKES PEAK 63604 je v souladu se směrnicí 2014/53/EU. Úplné znění EU prohlášení o shodě je k dispozici na této internetové adrese: WWW.MONDOMOTORS.ORG
Mondo S.p.A., Piazzale Edmondo Stroppiana 1, 12051 - Gallo d'Alba (CN) - Italy - Toys Division

SK • UPOZORNENIE! Nevhodné pre deti vo veku do 36 mesiacov. Malé časti. Nebezpečenstvo dusenia. Pred použitím prečítať návod, dodržiavať ho a starostlivo uschovať. Skôr ako dáte túto vec dieťaťu, odstráňte celý obal. Hra je vybavená obvodom poháňaným 1 x 7,4V 500mAh nabíjateľná batéria (súčasťou balenia) v hračke a 2 x 1,5V AA batérií (súčasťou balenia) v diaľkovom ovládači. Neotvárajte ani neupravujte výrobok ani diaľkové ovládanie / nabíjačku alebo nemeňte žiadne komponenty vo vnútri. Výrobok sa nesmie pripájať na viac ako odporúčaný počet napájacích zdrojov. Dospelí musia vykonávať akékoľvek činnosti týkajúce sa elektrického systému. Batérie správne vložte a postupujte podľa pokynov výrobcov hračiek a batérií. Z hra ky pred dlhším obdobím nepoužívania vždy vyberte batérie. Nedobíjate né batérie nie je možné nabíja . Dobíjate né akumulátory je potrebné vybra pred nabíjaním z hra ky. Dobíjate né akumulátory môžu nabíja iba dospelé osoby. Nekombinujte rozli né typy batérií, ani nové a použité batérie. Batérie je potrebné vklada so správnou polaritou. Vybité batérie je potrebné z hra ky vybra. Prívodné svorky nie je možné skratova. V prípade úniku vždy skontrolujte batérie. Ak k tomu dôjde, pred montážou nových batérií vyčistite kryt a kontakty. Batérie vo vnútri výrobku môžu pri kontakte s ohňom explodovať alebo vytiecť. Nebezpečenstvo explózie pri výmene batérie za nesprávny typ. Mondo S.p.A. nenesie zodpovednosť, ak výrobok podlieha zmenám a / alebo manipulácii.
POMOCNÉ HĽADY: produktu vyčistite vlhkou hubkou alebo látkou - produktu neponárajte do vody. Chráňte produktu pred dažďom, snehom a vlhkosťou. Drž sa ďalej od ohňa.

SK • Mondo S.p.A. týmto vyhlasuje, že rádiové zariadenie typu R/C ALPINE A100 PIKES PEAK 63604 je v súlade so smernicou 2014/53/EÚ. Úplné EÚ vyhlásenie o zhode je k dispozícii na tejto internetovej adrese: WWW.MONDOMOTORS.ORG
Mondo S.p.A., Piazzale Edmondo Stroppiana 1, 12051 - Gallo d'Alba (CN) - Italy - Toys Division

RU • ВНИМАНИЕ! Только для детей старше 3 лет. Мелкие детали. Опасность удушья. Работой пожалуйста, внимательно прочитайте эти инструкции перед началом использования. Сохраните это руководство, чтобы использовать его для справки в дальнейшем. Прежде чем дать изделие вашему ребенку, удалите полностью упаковку. Игра оснащена цепью с питанием от 1 x 7,4V 500mAh В аккумулятор (комплекте) в игрушке и 2 x 1,5V AA батарей (комплекте) в пульт дистанционного управления. НЕ открывайте и не изменяйте изделие, пульт дистанционного управления / зарядное устройство и не меняйте внутри него какие-либо компоненты. Продукт не должен быть подключен к более чем рекомендованному количеству источников питания. Любые операции с батарейками должны выполнять только взрослые. Соблюдайте полярность при установке батареек, а также следуйте указаниям в инструкции от производителя. Не используйте одновременно старые и новые батарейки, а также углеродно-цинковые, щелочные или никель- кадмиевые батарейки. Не используйте одновременно батарейки разных брендов. Не заряжайте одноразовые батарейки. Вытаскивайте аккумулятор из игрушки перед зарядкой. Только взрослые должны заряжать аккумулятор. Не допускайте короткого замыкания контактов. Вытаскивайте батарейки из игрушки перед длительным хранением или в промежутках между игрой. Всегда проверяйте батареи в случае утечки. Если это произойдет, очистите корпус и контакты перед установкой новых батарей. Батареи внутри этого продукта могут взорваться или протечь при контакте с огнем. Опасность взрыва в случае замены батареи неправильного типа. Mondo S.p.A. не несет ответственности, если продукт подвергается изменениям и / или подделке.
ПОЛЕЗНЫЕ СОВЕТЫ: Чистить с помощью влажной губки или ткани – не погружайте изделие в воду. Берегите игрушку от дождя, снега и сырости. Беречь от огня.

RU • Компания Mondo S.p.A. заявляет, что радиооборудование типа R/C ALPINE A100 PIKES PEAK 63604 соответствует требованиям Директивы 2014/53/EU. Полный текст Декларации соответствия нормам EU можно получить по следующему Интернет адресу: WWW.MONDOMOTORS.ORG
Mondo S.p.A., Piazzale Edmondo Stroppiana 1, 12051 - Gallo d'Alba (CN) - Italy - Toys Division

EL • ΠΡΟΕΙΔΟΠΟΙΗΣΗ! Δεν είναι κατάλληλο για παιδιά κάτω των 36 μηνών. Μικρά μέρη. Κίνδυνος πνιγμού. Διαβάστε αυτές τις οδηγίες πριν από τη χρήση, ακολουθήστε τις και κρατήστε τις για μελλοντική χρήση. Αφαιρέστε όλα τα υλικά συσκευασίας πριν δώσετε το προϊόν στο παιδί. Το παιχνίδι είναι εξοπλισμένο με ένα κύκλωμα που τροφοδοτείται από επαναφορτιζόμενη μπαταρία 1 x 7,4V 500mAh (περιλαμβάνεται) στο παιχνίδι και μπαταρίες 2 x 1,5V AA (περιλαμβάνονται) στο τηλεχειριστήριο. Μην ανοίγετε ή τροποποιείτε το προϊόν ή το τηλεχειριστήριο / φορτιστή ή αλλάζετε οποιαδήποτε εξαρτήματα στο εσωτερικό του. Το προϊόν δεν πρέπει να συνδέεται με μεγαλύτερο από τον συνιστώμενο αριθμό τροφοδοτικών. Οι ενήλικες πρέπει να εκτελούν όλες τις εργασίες που αφορούν το ηλεκτρικό σύστημα. Βεβαιωθείτε ότι οι μπαταρίες έχουν τοποθετηθεί με τη σωστή πολικότητα και ακολουθήστε τις οδηγίες του κατασκευαστή του παιχνιδιού και της μπαταρίας. Χρησιμοποιείτε μόνο τον τύπο μπαταρίας που συνιστάται. Μην επιχειρήσετε να βραχυκυκλώσετε, φορτίσετε, αποσυναρμολογήσετε ή θερμάνετε τις μπαταρίες. Μην πετάτε τις μπαταρίες στη φωτιά και προσέξτε να μην πιάσουν υγρασία. Μην αναμειγνύετε και μην χρησιμοποιείτε παλιές και νέες μπαταρίες μαζί. Μην αναμειγνύετε και μην χρησιμοποιείτε διαφορετικούς τύπους μπαταρίας μαζί. Οι μη επαναφορτιζόμενες μπαταρίες δεν πρέπει να επαναφορτίζονται επειδή υπάρχει κίνδυνος έκρηξης. Αφαιρέστε τις επαναφορτιζόμενες μπαταρίες από το προϊόν, πριν τις φορτίσετε. Οι επαναφορτιζόμενες μπαταρίες πρέπει να φορτίζονται υπό την επίβλεψη ενηλίκου και θα πρέπει να ακολουθείτε τις οδηγίες του κατασκευαστή της μπαταρίας και του φορτιστή. Η αντικατάσταση της μπαταρίας πρέπει να γίνεται υπό την επίβλεψη ενηλίκου. Αφαιρέστε τις μπαταρίες από το προϊόν εάν θέλετε να το αποθηκεύσετε. Οι μπαταρίες μπορεί να ζεσταθούν. Μετά από κάθε χρήση, κλείστε το διακόπτη. Αφαιρέστε τις αδύναμες και τις χρησιμοποιημένες μπαταρίες από το προϊόν. Ελέγχετε πάντα τις μπαταρίες σε περίπτωση διαρροής. Εάν συμβεί αυτό, καθαρίστε το περίβλημα και τις επαφές πριν τοποθετήσετε νέες μπαταρίες. Οι μπαταρίες στο εσωτερικό αυτού του προϊόντος ενδέχεται να εκραγούν ή να διαρρεύσουν όταν έρχονται σε επαφή με τη φωτιά. Κίνδυνος έκρηξης εάν η μπαταρία αντικατασταθεί από εσφαλμένο τύπο. Η Mondo S.p.A. δεν θα ευθύνεται αν το προϊόν υπόκειται σε αλλοίωση ή / και παραβίαση.
ΒΟΗΘΗΤΙΚΕΣ ΣΥΜΒΟΥΛΕΣ: Καθαρίστε το παιχνίδι με ένα υγρό σφουγγάρι ή πανί - μην βυθίζετε το παιχνίδι στο νερό. Προστατέψτε το παιχνίδι από τη βροχή, το χιόνι και την υγρασία. Κρατήστε το μακριά από τη φωτιά.

EL • Με το παρόν, η Mondo S.p.A., δηλώνει ότι ο ραδιοεξοπλισμός R/C ALPINE A100 PIKES PEAK 63604 πληροί την οδηγία 2014/53/ΕΕ. Το πλήρες κείμενο της δήλωσης συμμόρφωσης ΕΕ διατίθεται στην ακόλουθη ιστοσελίδα στο διαδίκτυο: WWW.MONDOMOTORS.ORG
Mondo S.p.A., Piazzale Edmondo Stroppiana 1, 12051 - Gallo d'Alba (CN) - Italy - Toys Division

LT • ĮSPĖJIMAS! Netinka vaikams iki 36 mėnesių. Smulkios detalės. Pavojus užspringti. Prieš naudojant, perskaityti instrukcijas, jų laikytis ir saugoti jas informacijai. Prieš pateikdami šį gaminį savo vaikui, išimkite visą pakuotę. Gaminys yra su grandine maitinama 1 x 7,4V 500mAh Pakraunama baterija produkte (įskaitant) + 2 x 1,5V AA baterijomis šaltiniu valdiklyje (įskaitant). Nekeiskite produktas, nuotolinio valdymo pulto, maitinimo šaltinio ir jokių dalių detalių. Produktas neturi būti prijungtas prie didesnio nei rekomenduojama maitinimo šaltinių skaičiaus. Suaugusieji turi atlikti bet kokias operacijas, susijusias su elektros sistema. Būtinai įdėkite baterijas teisingai ir laikykitės žaislų ir akumuliatorių gamintojų instrukcijų. Montuodami baterijas visada patikrinkite, ar jie atitinka teigiamus / neigiamus ženklus, pažymėtus skyriuje. Niekada nemaišykite senų baterijų su naujais akumuliatoriais arba sumaišykite anglies-cinko, šarminės ar nikelio-kadmio baterijas. Negalima maišyti skirtingų baterijų ženklų. Nebandykite įkrauti baterijų, kurios nėra įkraunamos. Prieš įkraunant baterijas reikia išimti iš žaislo. Įkraunamas baterijas reikia įkrauti suaugusiems. Neuždenkite akumuliatoriaus kontaktų. Visada išimkite baterijas iš gaminio, kai jo nenaudojate ar iškraunate. Visada patikrinkite, ar akumuliatorius nesandarus. Jei taip atsitiks, prieš įstatydami naujas baterijas išvalykite korpusą ir kontaktus. Dėl ugnies poveikio baterijos gali sprogti, arba jose gali atsirasti nuotėkių. Pakeitus baterijas netinkamomis, kyla sprogimo pavojus. Mondo S.p.A. nėra atsakinga, jei produktas yra kaip nors pakeistas.
PATARIMAI. Valykite produktas kempine arba audinio atraiža – nenardinkite jo į vandenį. Saugokite produktas nuo lietaus, sniego ir drėgmės. Laikykite produktas atokiai nuo ugnies.

LT • Aš, Mondo S.p.A., patvirtinu, kad radijo įrenginių tipas R/C ALPINE A100 PIKES PEAK 63604 atitinka Direktyvą 2014/53/ES. Visas ES atitikties deklaracijos tekstas prieinamas šiuo interneto adresu: WWW.MONDOMOTORS.ORG
Mondo S.p.A., Piazzale Edmondo Stroppiana 1, 12051 - Gallo d'Alba (CN) - Italy - Toys Division

LV • BRĪDINĀJUMS! Nav piemērots bērniem, kas jaunāki par 36 mēnešiem. Sīkas detaļas. Aizrīšanās risks. Instrukciju izlasīt pirms komplekta lietošanas, stingri ievērot un turēt pie rokas. Pirms šī izstrādājuma nodošanas savam bērnam izņemiet visu iepakojumu. Izstrādājums ir aprīkots ar shēmu, kuru darbina 1 x 7,4V 500mAh uzlādējams akumulators produktā Ni-MH (iekļauts) + 2 x 1,5V AA baterijas/strāvas avots kontrolierī (iekļauts). Nepārveidojiet produkts, tālvadības pulti un strāvas avotu, kā arī nevienu detaļas sastāvdaļu. Izstrādājums nedrīkst būt pievienots vairāk nekā ieteicamais barošanas avotu skaits. Pieaugušajiem jāveic jebkādas darbības, kas saistītas ar elektrisko sistēmu. Noteikti ievietojiet baterijas pareizi un ievērojiet rotaļlietu un akumulatoru ražotāju norādījumus. Uzstādot baterijas, vienmēr pārbaudiet, vai tās atbilst nodalījumā norādītajām pozitīvajām / negatīvajām zīmēm. Nekad neizjauciet vecos akumulatorus ar jaunām baterijām vai sajauciet oglekļa-cinka, sārmu vai niķeļa-kadmija baterijas. Nejauciet dažādus bateriju zīmolus. Nemēģiniet uzlādēt baterijas, kas nav uzlādējamas. Pirms uzlādēšanas baterijas ir jāizņem no rotaļlietas. Uzlādējamās baterijas jāuzlādē pieaugušajiem. Neuzlādējiet akumulatora kontaktus. Vienmēr izņemiet baterijas no izstrādājuma, ja tās netiek izmantotas vai izlādētas. Vienmēr pārbaudiet baterijas noplūdes gadījumā. Ja tas notiek, pirms jaunu bateriju uzstādīšanas notīriet korpusu un kontaktus. Atklātas liesmas iedarbībā baterijas var eksplodēt vai var rasties noplūde. Nomainot pret nepareizajām baterijām, pastāv sprādzienbīstamība. Mondo S.p.A. neuzņemas atbildību, ja produkts tiek pārveidota.
IETEIKUMI. Tīriet produkts ar sūkli vai drānu — neiemērciet produkts ūdenī. Sargājiet produkts no lietus, sniega un mitruma. Sargājiet produkts no uguns.

LV • Ar šo Mondo S.p.A. deklarē, ka radioiekārta R/C ALPINE A100 PIKES PEAK 63604 atbilst Direktīvai 2014/53/ES. Pilns ES atbilstības deklarācijas teksts ir pieejams šādā interneta vietnē: WWW.MONDOMOTORS.ORG
Mondo S.p.A., Piazzale Edmondo Stroppiana 1, 12051 - Gallo d'Alba (CN) - Italy - Toys Division

ET • HOIATUS! Ei ole sobiv alla 36 kuu vanustele lastele. Väikesed osad. Kägistamisoht. Enne kasutamist loe läbi kasutusjuhendid, järgi neid ja hoia alles teabe hankimiseks. Eemaldage kõik pakendid, enne kui saadate selle toote oma lapsele. Toode on varustatud vooluahelaga mis töötab 1 x 7,4V 500mAh laetav aku tootes (kaasas) + 2 x 1,5V AA patareidega kontrolleris (kaasas). Ärge tehke toode, kaugjuhtimispuldile ega toiteplokile muudatusi ega muutke detailide sees olevaid komponente. Toodet ei tohi ühendada rohkem kui soovitatav arv toiteallikaid. Täiskasvanud peavad tegema kõik elektrisüsteemiga seotud toimingud. Sisestage kindlasti patareid õigesti ja järgige mänguasja ja aku tootjate juhiseid. Patareide paigaldamisel kontrollige alati, kas need vastavad sektsioonis märgitud positiivsetele / negatiivsetele märkidele. Ärge kunagi segage vanu patareisid uute patareidega ega segage süsinik-tsingi-, leelis- või nikkel-kaadmiumakusid. Ärge segage erinevaid patareisid. Ärge püüdke laadida akusid, mis ei ole laetavad. Laaditavad patareid tuleb enne laadimist mänguasjast välja võtta. Laetavad akud tuleb täiskasvanutele laadida. Ärge lühistage aku kontakte. Eemaldage alati patareid seadmest, kui neid ei kasutata ega tühjendata. Kontrollige alati, kas aku lekib. Sellisel juhul puhastage enne uute akude paigaldamist korpus ja kontaktid. Toote patareid võivad tulega kokku puutudes plahvatada või lekkima hakata. Valede patareide/akude kasutamisega kaasneb plahvatusoht. Mondo S.p.A. ei vastuta, kui toode tehakse muudatusi.
SOOVITUSED. Puhastage toode niiske käsna või lapiga – ärge kastke toode vette. Kaitske mänguasja vihma, lume ja niiskuse eest. Hoidke see eemal tulest.

ET • Käesolevaga deklareerib Mondo S.p.A., et käesolev raadioseadme tüüp R/C ALPINE A100 PIKES PEAK 63604 vastab direktiivi 2014/53/EL nõuetele. ELi vastavusdeklaratsiooni täielik tekst on kättesaadav järgmisel internetiaadressil: WWW.MONDOMOTORS.ORG
Mondo S.p.A., Piazzale Edmondo Stroppiana 1, 12051 - Gallo d'Alba (CN) - Italy - Toys Division

SA • تحذيرات!غير مناسبة لأطفال تقل أعمارهم عن 36 شهرا. بها قطع صغيرة .
لذا هناك خطر من الاختناق. اقرأ هذه التعليمات قبل الاستخدام، واتبعها واحتفظ بها للرجوع إليها.
إزالة جميع مواد التعبئة والتغليف قبل إعطاء هذه اللعبة للطفل. وقد تم تجهيز المنتج بدائرة تعمل بالبطاربطارية قابلة لإعادة الشحن 1 x 7,4V 500mAh (شمل) والبطاريات 2 x 1,5V AA (شمل) في جهاز التحكم عن بعد. لا تقم بفتح أو تعديل المنتج أو جهاز التحكم عن بُعد / الشاحن أو تغيير أي من المكونات بالداخل. لا يجب توصيل المنتج بأكثر من العدد الموصى به من مصادر الطاقة. التحضير: يجب على البالغين القيام بالعمليات التي تتعلق بالنظام الكهربائي. لا تسمح للأطفال باللعب بهذه المكونات. عند تركيب البطاريات ، تحقق دائمًا من مطابقتها للعلامات الإيجابية / السلبية التي تم تحديدها في مكان تركيب البطاريات. تنبيه البطارية: تحقق دائمًا من البطاريات في حالة حدوث تسرب.
إذا حدث ذلك ، فقم بتنظيف السكن وجهات الاتصال قبل تركيب بطاريات جديدة. تأكد من إدخال البطاريات بشكل صحيح واتبع تعليمات مصنعي البطاريات والبطاريات. لا تقم أبدًا بخلط البطاريات القديمة ببطاريات جديدة ، أو خلط بطاريات الكربون والزنك والقلويات أو النيكل والكادميوم. لا تمزج ماركات مختلفة من البطاريات.
لا تحاول إعادة شحن البطاريات التي لا يمكن إعادة شحنها. يجب إخراج البطاريات القابلة لإعادة الشحن من اللعبة قبل إعادة شحنها. يجب إعادة شحن البطاريات القابلة لإعادة الشحن بواسطة البالغين. لا تقصر اتصال البطارية بالبطارية. قم دائمًا بإزالة البطاريات من المنتج عند عدم استخدامها أو تفريغها. تخلص من البطاريات بأمان.
تنبيه البطارية: تحقق دائمًا من البطاريات في حالة حدوث تسرب. إذا حدث ذلك ، فقم بتنظيف السكن وجهات الاتصال قبل تركيب بطاريات جديدة. تنبيه: قد تنفجر البطاريات الموجودة داخل هذا المنتج أو تتسرب منها عند ملامستها للنار. خطر الانفجار إذا تم استبدال البطارية بنوع غير صحيح. لن يتحمل المنتج المسؤولية إذا كان المنتج عرضة للتغيير و / أو العبث. تلميحات مفيدة: قم بتنظيف اللعبة باستخدام إسفنجة رطبة أو قطعة قماش - لا تغمرها في الماء.
حماية اللعبة من المطر والثلج والرطوبة. ابق بعيدا عن النار.

GB • The crossed-out wheeled bin symbol indicates that the item should be disposed of separately from household waste. The item should be handed in for recycling in accordance with local environmental regulations for waste disposal. By separating a marked item from household waste, you will help reduce the volume of waste sent to incinerators or land-fill and minimize any potential negative impact on human health and the environment. All batteries and accumulators may contain harmful substances for environment and human health which may be dangerous if not correct disposed. Dispose of dead batteries from household waste materials according to the applicable local regulations: return the product to the place of purchase or deliver it to the local specific waste collection center. The user is responsible for taking the batteries to special waste disposal sites at the end of their life to allow for their processing and recycling. Sanctions are in place for illegal/improper disposal in the CE territory.

DE • Das Symbol der durchgestrichenen Mülltonne auf Rädern zeigt an, dass der Artikel getrennt vom Hausmüll entsorgt werden muss. Der Artikel sollte gemäß den örtlichen Umweltvorschriften für die Abfallentsorgung zum Recycling abgegeben werden. Indem Sie einen gekennzeichneten Artikel vom Hausmüll trennen, tragen Sie dazu bei, die Menge des in Verbrennungsanlagen oder auf Deponien entsorgten Abfalls zu reduzieren und mögliche negative Auswirkungen auf die menschliche Gesundheit und die Umwelt zu minimieren. Alle Batterien und Akkus können schädliche Substanzen für die Umwelt und die menschliche Gesundheit enthalten, die bei unsachgemäßer Entsorgung gefährlich sein können. Entsorgen Sie verbrauchte Batterien und Akkus im Hausmüll gemäß den geltenden örtlichen Vorschriften: Geben Sie das Produkt an den Ort zurück, an dem Sie es gekauft haben, oder bringen Sie es zur örtlichen Sondermüllsammelstelle. Der Benutzer ist dafür verantwortlich, die Batterien am Ende ihrer Lebensdauer zu speziellen Abfallentsorgungsstellen zu bringen, um ihre Verarbeitung und Wiederverwertung zu ermöglichen. Für illegale/unsachgemäße Entsorgung im CE-Gebiet gibt es Sanktionen.

FR • Le symbole de la poubelle sur roues barrée d'une croix indique que l'article doit être éliminé séparément des ordures ménagères. L'article doit être remis pour recyclage conformément aux réglementations environnementales locales en matière d'élimination des déchets. En séparant un article marqué des déchets ménagers, vous contribuerez à réduire le volume de déchets envoyés aux incinérateurs ou aux décharges et à minimiser tout impact négatif potentiel sur la santé humaine et l'environnement. Toutes les piles et accumulateurs peuvent contenir des substances nocives pour l'environnement et la santé humaine qui peuvent être dangereuses si elles ne sont pas correctement éliminées. Éliminez les piles usées des déchets ménagers conformément aux réglementations locales en vigueur: renvoyez le produit au lieu d'achat ou livrez-le au centre de collecte des déchets local. Il appartient à l'utilisateur de transporter les batteries vers des sites spéciaux d'élimination des déchets en fin de vie pour permettre leur traitement et leur recyclage. Des sanctions sont en place pour l'élimination illégale / inappropriée sur le territoire de la CE.

IT • Il simbolo del bidone barrato indica che l'articolo deve essere smaltito separatamente rispetto ai rifiuti domestici. L'articolo deve essere riciclato in conformità con le normative ambientali locali per lo smaltimento dei rifiuti. Separando un articolo, marchiato con il bidone barrato, dai rifiuti domestici contribuirai a diminuire il volume dei rifiuti destinati agli inceneritori e discariche, riducendo qualsiasi potenziale impatto negativo sulla salute umana o sull'ambiente. Tutte le batterie e gli accumulatori possono contenere sostanze nocive per l'ambiente e la salute umana che possono diventare pericolose se non smaltite correttamente. Separare le batterie esauste dai rifiuti domestici in conformità con le normative locali: riportare il prodotto presso il luogo di acquisto o consegnarlo in uno specifico centro di raccolta dei rifiuti. L'utilizzatore ha la responsabilità di portare le batterie esauste negli appositi siti di smaltimento dei rifuti per consentirne il trattamento e riciclaggio. Sono in vigore sanzioni per lo smaltimento illegalo o improprio in tutto il territorio della comunità Europea.

ES • El símbolo del contenedor de basura tachado indica que el artículo debe desecharse por separado de la basura doméstica. El artículo debe entregarse para su reciclaje de acuerdo con las regulaciones ambientales locales para la eliminación de desechos. Al separar un artículo marcado de los desechos domésticos, ayudará a reducir el volumen de desechos enviados a incineradores o vertederos y minimizará cualquier posible impacto negativo en la salud humana y el medio ambiente. Todas las pilas y acumuladores pueden contener sustancias nocivas para el medio ambiente y la salud humana que pueden resultar peligrosas si no se eliminan correctamente. Deseche las baterías agotadas de los materiales de desecho doméstico de acuerdo con las regulaciones locales aplicables: devuelva el producto al lugar de compra o entréguelo al centro de recolección de desechos local específico. El usuario es responsable de llevar las baterías a sitios de eliminación de desechos especiales al final de su vida útil para permitir su procesamiento y reciclaje. Existen sanciones para la eliminación ilegal / indebida en el territorio de la CE.

PT • O símbolo de lata de lixo riscado indica que o item deve ser descartado separadamente do lixo doméstico. O item deve ser entregue para reciclagem de acordo com as regulamentações ambientais locais para descarte de resíduos. Ao separar um item marcado do lixo doméstico, você ajudará a reduzir o volume de lixo enviado para incineradores ou aterros sanitários e minimizar quaisquer impactos negativos potenciais na saúde humana e no meio ambiente. Todas as baterias e acumuladores podem conter substâncias prejudiciais ao meio ambiente e à saúde humana que podem ser perigosas se não descartadas corretamente. Elimine as baterias gastas do lixo doméstico de acordo com os regulamentos locais aplicáveis: devolva o produto ao local de compra ou entregue-o no centro de recolha de lixo local específico. O usuário é responsável por levar as baterias a locais especiais de descarte em fim de vida para permitir seu processamento e reciclagem. Existem penalidades para a eliminação ilegal / imprópria no território da CE.

NL • Het doorgekruiste vuilnisbaksymbool geeft aan dat het item gescheiden van huishoudelijk afval moet worden weggegooid. Het artikel moet worden afgeleverd voor recycling in overeenstemming met de plaatselijke milieuvoorschriften voor afvalverwerking. Door een gemarkeerd item te scheiden van huishoudelijk afval, helpt u de hoeveelheid afval die naar verbrandingsovens of stortplaatsen wordt gestuurd te verminderen en eventuele negatieve effecten op de menselijke gezondheid en het milieu tot een minimum te beperken. Alle batterijen en accu's kunnen stoffen bevatten die schadelijk zijn voor het milieu en de menselijke gezondheid, die gevaarlijk kunnen zijn als ze niet op de juiste manier worden verwijderd. Gooi gebruikte huishoudelijke afgedankte batterijen weg in overeenstemming met de toepasselijke lokale voorschriften: breng het product terug naar de plaats van aankoop of lever het in bij het specifieke plaatselijke afvalinzamelingscentrum. De gebruiker is verantwoordelijk voor het afvoeren van de batterijen naar speciale afvalverwerkingslocaties voor verwerking en recycling. Er zijn sancties voor illegale / onjuiste verwijdering op het grondgebied van de EG.

DA • Symbolet med det overstregede affaldsspand betyder, at dette produkt skal bortskaffes separat fra husholdningsaffald. Produktet skal genbruges i overensstemmelse med lokale regler om bortskaffelse af affald. At adskille den markerede genstand fra husholdningsaffald hjælper med at reducere mængden af affald, der går til forbrænding eller lossepladser, og reducerer potentielle negative påvirkninger på menneskers sundhed og miljøet. Alle batterier og akkumulatorer kan indeholde miljøskadelige stoffer og menneskers sundhed, som kan være farlige, hvis de ikke bortskaffes korrekt. Bortskaf brugte husholdningsbatterier i henhold til lokale regler: Produktet skal returneres til købsstedet eller føres til det udpegede lokale indsamlingssted. Det er brugerens ansvar at tage batterierne til opbevaringsområder til specialaffald i slutningen af deres brugstid for at lade dem behandles og genbruges. Ulovlig / upassende affald på EU-territorium har sanktioner.

NO • Symbolet med et krysset over søppelbøtte betyr at dette produktet må kastes separat fra husholdningsavfall. Produktet må resirkuleres i samsvar med lokale forskrifter for avfallshåndtering. Å skille den merkede gjenstanden fra husholdningsavfall bidrar til å redusere mengden avfall som går til forbrenning eller deponi, og reduserer potensiell negativ innvirkning på menneskers helse og miljøet. Alle batterier og akkumulatorer kan inneholde miljøskadelige stoffer og menneskers helse, som kan være farlig hvis de ikke kastes på riktig måte. Kast brukte batterier i henhold til lokale forskrifter: Produktet må returneres til kjøpsstedet eller føres til det angitte lokale innsamlingsstedet. Det er brukerens ansvar å ta batteriene til spesialavfallsområder på slutten av levetiden for å få dem behandlet og resirkulert. Ulovlig / upassende avfall på EUs territorium er underlagt sanksjoner.

SV • Symbolen med en korsning över soptunnan betyder att denna produkt måste kasseras separat från hushållsavfallet. Produkten måste återvinnas i enlighet med lokala bestämmelser om avfallshantering. Att separera det märkta föremålet från hushållsavfallet hjälper till att minska mängden avfall som går till förbränning eller deponi och minskar den potentiella negativa påverkan på människors hälsa och miljön. Alla batterier och ackumulatorer kan innehålla miljöskadliga ämnen och människors hälsa, vilket kan vara farligt om det inte kastas på rätt sätt. Kassera använda batterier enligt lokala föreskrifter: Produkten måste returneras till inköpsstället eller tas till den angivna uppsamlingsplatsen. Det är användarens ansvar att ta batterierna till specialavfall i slutet av sin livstid för att få dem att behandlas och återvinnas. Olagligt / olämpligt avfall på EU: s territorium är föremål för sanktioner.

FI • Symboli, jossa on risti roskakori, tarkoittaa, että tämä tuote on hävitettävä erillään talousjätteestä. Tuote on kierrätettävä paikallisten jätehuoltomääräysten mukaisesti. Merkityn esineen erottaminen kotitalousjätteestä auttaa vähentämään jätteen määrää, joka menee polttamiseen tai kaatopaikalle, ja vähentää mahdollisia kielteisiä vaikutuksia ihmisten terveyteen ja ympäristöön. Kaikki paristot ja akut voivat sisältää ympäristölle haitallisia aineita ja ihmisten terveyttä, mikä voi olla vaarallista, jos niitä ei hävitetä asianmukaisesti. Hävitä käytetyt paristot paikallisten määräysten mukaisesti: Tuote on palautettava ostopaikkaan tai vietävä määritettyyn keräyspisteeseen. Käyttäjän vastuulla on hävittää paristot erityisjätteisiin niiden käyttöiän lopussa, jotta ne voidaan käsitellä ja kierrättää. Laittomasta / sopimattomasta jätteestä EU: n alueella sovelletaan seuraamuksia.

BG • Символът на зачеркнатата кошче за колела означава, че този продукт трябва да се изхвърля отделно от битовите отпадъци. Изделието трябва да бъде рециклирано в съответствие с местните разпоредби за изхвърляне на отпадъци. Отделянето на маркираната вещ от битовите отпадъци ще помогне за намаляване на количеството отпадъци, които отиват в изгаряне или депа и ще намали възможните отрицателни ефекти върху човешкото здраве и околната среда. Всички батерии и акумулатори могат да съдържат вещества, вредни за околната среда и човешкото здраве, които могат да бъдат опасни, ако не се изхвърлят правилно. Изхвърляйте използваните битови батерии в съответствие с местните разпоредби: продуктът трябва да бъде върнат на мястото на закупуване или отнесен в определения местен пункт за събиране. Отговорността на потребителя е да изнесе батериите на специални депа в края на техния експлоатационен живот, за да им позволи да бъдат обработени и рециклирани. Има наказания за незаконно / неправилно изхвърляне на територията на ЕС.

PL • Symbol przekreślonego kosza na kółkach oznacza, że ten produkt należy utylizować oddzielnie od odpadów domowych. Przedmiot należy poddać recyklingowi zgodnie z lokalnymi przepisami dotyczącymi utylizacji odpadów. Oddzielenie oznaczonego przedmiotu od odpadów domowych pomoże zmniejszyć ilość odpadów trafiających do spalarni lub składowisk oraz zmniejszy ewentualne negatywne skutki dla zdrowia ludzi i środowiska. Wszystkie baterie i akumulatory mogą zawierać substancje szkodliwe dla środowiska i zdrowia ludzkiego, które mogą być niebezpieczne, jeśli nie zostaną odpowiednio utylizowane. Zużyte baterie domowe należy utylizować zgodnie z obowiązującymi przepisami lokalnymi: produkt należy zwrócić w miejscu zakupu lub przekazać do wyznaczonego lokalnego punktu zbiórki odpadów. Użytkownik jest odpowiedzialny za wywiezienie akumulatorów na specjalne wysypiska po zakończeniu ich żywotności, aby umożliwić ich przetwarzanie i recykling. Na terytorium WE istnieją kary za nielegalne / niewłaściwe usuwanie.

HR • Simbol prekrižene kante za smeće označava da se predmet mora odlagati odvojeno od kućnog otpada. Predmet se mora predati na recikliranje u skladu s lokalnim propisima o zaštiti okoliša za

zbrinjavanje otpada. Odvajanjem označene stavke od kućnog otpada pomoći ćete smanjiti količinu otpada koji se šalje na spalionice ili odlagališta i smanjiti sve moguće negativne učinke na ljudsko zdravlje i okoliš. Sve baterije i akumulatori mogu sadržavati tvari štetne za okoliš i ljudsko zdravlje, koje mogu biti opasne ako se ne odlažu na odgovarajući način. Bacite istrošene baterije za kućanstvo u skladu s važećim lokalnim propisima: vratite proizvod na mjesto kupnje ili ga dostavite u određeni lokalni centar za sakupljanje otpada. Korisnik je odgovoran za odnošenje baterija na posebna odlagališta nakon završetka životnog vijeka kako bi se omogućila obrada i recikliranje. Postoje kazne za nezakonito / nepropisno odlaganje na teritoriju EZ.

TR • Çarpı işaretli tekerlekli çöp kutusu simgesi, bu ürünün evsel atıklardan ayrı olarak atılması gerektiği anlamına gelir. Ürün, yerel atık imha yönetmeliklerine uygun olarak geri dönüştürülmelidir. İşaretli öğenin evsel atıklardan ayrılması, yakma veya depolama alanlarına giden atık miktarını azaltmaya yardımcı olacak ve insan sağlığı ve çevre üzerindeki olası olumsuz etkileri azaltacaktır. Tüm piller ve akümülatörler, doğru şekilde atılmadıkları takdirde tehlikeli olabilecek çevre ve insan sağlığına zararlı maddeler içerebilir. Kullanılmış ev pillerini yerel düzenlemelere uygun olarak atın: Ürün satın alındığı yere iade edilmeli veya belirlenen yerel toplama noktasına götürülmelidir. Kullanım ömürlerinin sonunda pillerin işlenmelerine ve geri dönüştürülmelerine olanak sağlamak için özel atık depolama alanlarına götürmek kullanıcının sorumluluğundadır. AB topraklarında yasadışı / uygunsuz çöp atmanın cezaları vardır.

HU • A tartályban kereszttel jelölt szimbólum azt jelenti, hogy a terméket a háztartási hulladéktól elkülönítve kell megsemmisíteni. A terméket a helyi hulladékkezelési előírásoknak megfelelően kell újrafeldolgozni. A címkével ellátott tárgy elválasztása a háztartási hulladéktól segít csökkenteni az égetésre vagy hulladéklerakóba kerülő hulladék mennyiségét, és csökkenti az emberi egészségre és a környezetre gyakorolt lehetséges negatív hatásokat. Valamennyi elem és akkumulátor tartalmazhat a környezetre és az emberi egészségre káros anyagokat, amelyek veszélyesek lehetnek, ha nem kezelik megfelelően. Az elhasznált elemeket a helyi előírásoknak megfelelően kell megsemmisíteni: A terméket vissza kell vinni a vásárlás helyére, vagy el kell juttatni a kijelölt gyűjtőhelyre. A felhasználó felelőssége, hogy az akkumulátorokat hasznos élettartamuk végén különleges hulladékkal dobja el, hogy azokat kezelni és újrahasznosítani lehessen. Az illegális / nem megfelelő hulladékok miatt szankciók vannak az EU-ban.

RO • Simbolul marcat cu o cruce în recipient înseamnă că produsul trebuie eliminat separat de deșeurile menajere. Produsul trebuie reciclat în conformitate cu reglementările locale privind eliminarea deșeurilor. Separarea articolului etichetat de deșeurile menajere va ajuta la reducerea cantității de deșeuri destinate incinerării sau depozitului de deșeuri și la reducerea potențialului impact negativ asupra sănătății umane și a mediului. Toate bateriile și acumulatorii pot conține substanțe care pot fi dăunătoare mediului și sănătății umane dacă nu sunt manipulate corespunzător. Aruncați bateriile uzate conform reglementărilor locale: Returnați produsul la locul de cumpărare sau duceți-l la un punct de colectare desemnat. Este responsabilitatea utilizatorului să elimine bateriile cu deșeuri speciale la sfârșitul duratei lor de utilizare, astfel încât să poată fi aruncate și reciclate. Există sancțiuni în UE pentru deșeuri ilegale / inadecvate.

SL • Simbol, označen s križcem na posodi, pomeni, da je treba izdelek odstraniti ločeno od gospodinjskih odpadkov. Izdelek je treba ponovno uporabiti v skladu z lokalnimi predpisi o odstranjevanju odpadkov. Ločevanje označenega predmeta od gospodinjskih odpadkov zmanjša količino odpadkov, ki se pošljejo v sežig ali odlagališče in zmanjša potencialni negativni vpliv na zdravje ljudi in okolje. Vse baterije in akumulatorji lahko vsebujejo snovi, ki lahko ob pravilnem ravnanju škodujejo okolju in zdravju ljudi. Odslužene baterije zavrzite v skladu z lokalnimi predpisi: izdelek vrnite na mesto nakupa ali ga odnesite na določeno zbirno mesto. Uporabnik je odgovoren, da posebej uporabljene baterije zavrže na koncu njihove življenjske dobe, da jih lahko zavrže in reciklira. EU sankcionira nezakonite / neprimerne odpadke.

CS • Symbol označený křížkem v nádobě znamená, že produkt musí být zlikvidován odděleně od domácího odpadu. Produkt musí být recyklován v souladu s místními předpisy o likvidaci odpadu. Oddělení označené položky od domácího odpadu pomůže snížit množství odpadu určeného ke spalování nebo skládkování a sníží potenciální negativní dopad na lidské zdraví a životní prostředí. Všechny baterie a akumulátory mohou obsahovat látky, které mohou být při nesprávném zacházení škodlivé pro životní prostředí a lidské zdraví. Použité baterie zlikvidujte v souladu s místními předpisy: Vraťte produkt na místo zakoupení nebo odneste na určené sběrné místo. Je odpovědností uživatele zlikvidovat speciální použité baterie na konci jejich životnosti, aby je bylo možné zlikvidovat a recyklovat. V EU existují sankce za nelegální / nevhodný odpad.

SK • Symbol označený krížikom v nádobe znamená, že výrobok sa musí likvidovať oddelene od domového odpadu. Produkt musí byť recyklovaný v súlade s miestnymi predpismi o zneškodňovaní odpadu. Oddelenie označenej položky od odpadu z domácnosti pomôže znížiť množstvo odpadu určeného na spálenie alebo skládku a zníži potenciálny negatívny vplyv na ľudské zdravie a životné prostredie. Všetky batérie a akumulátory môžu obsahovať látky, ktoré môžu byť pri zlom zaobchádzaní škodlivé pre životné prostredie a zdravie ľudí. Použité batérie zlikvidujte v súlade s miestnymi predpismi: Produkt vráťte na miesto zakúpenia alebo odneste na určené miesto na zber. Zodpovednosťou používateľa je zlikvidovať špeciálne použité batérie na konci ich životnosti, aby ich bolo možné zlikvidovať a recyklovať. V EÚ existujú sankcie za nezákonný / nevhodný odpad.

RU • Символ, помеченный крестиком на контейнере, означает, что продукт необходимо утилизировать отдельно от бытовых отходов. Продукт необходимо повторно использовать в соответствии с местными правилами утилизации отходов. Отделение маркированного объекта от бытовых отходов снижает количество отходов, отправляемых на сжигание или захоронение, и снижает потенциальное негативное воздействие на здоровье человека и окружающую среду. Все батареи и аккумуляторы могут содержать вещества, которые при правильном обращении могут нанести вред окружающей среде и здоровью человека. Утилизируйте использованные батареи в соответствии с местными правилами: верните продукт по месту покупки или отнесите его в специальный пункт сбора. Пользователь несет ответственность за утилизацию специально использованных батарей по окончании их срока службы, чтобы их можно было утилизировать и переработать. В ЕС есть санкции за незаконные / несоответствующие отходы.

EL • Το σύμβολο με το σταυρό στο δοχείο σημαίνει ότι το προϊόν πρέπει να απορρίπτεται χωριστά από τα οικιακά απορρίμματα. Το προϊόν πρέπει να επαναχρησιμοποιηθεί σύμφωνα με τους τοπικούς κανονισμούς διάθεσης αποβλήτων. Ο διαχωρισμός του επισημασμένου αντικειμένου από τα οικιακά απόβλητα μειώνει την ποσότητα των αποβλήτων που αποστέλλονται στην αποτέφρωση ή την υγειονομική ταφή και μειώνει τις πιθανές αρνητικές επιπτώσεις στην ανθρώπινη υγεία και στο περιβάλλον. Όλες οι μπαταρίες και οι συσσωρευτές ενδέχεται να περιέχουν ουσίες οι οποίες, εάν δεν χρησιμοποιηθούν σωστά, ενδέχεται να είναι επιβλαβείς για το περιβάλλον και την ανθρώπινη υγεία. Απορρίψτε τις χρησιμοποιημένες μπαταρίες σύμφωνα με τους τοπικούς κανονισμούς: επιστρέψτε το προϊόν στον τόπο αγοράς ή μεταφέρετέ το σε ένα καθορισμένο σημείο συλλογής. Ο χρήστης είναι υπεύθυνος για την απόρριψη ειδικά χρησιμοποιημένων μπαταριών στο τέλος της διάρκειας ζωής τους, ώστε να απορρίπτονται και να ανακυκλώνονται. Η ΕΕ τιμωρεί παράνομα / ακατάλληλα απόβλητα.

LT • Indelyje kryžiumi pažymėtas simbolis reiškia, kad gaminį reikia išmesti atskirai nuo buitinių atliekų. Produktas turi būti perdirbtas laikantis vietinių atliekų šalinimo taisyklių. Atskyrus etiketėmis pažymėtą daiktą nuo buitinių atliekų, bus galima sumažinti atliekoms, kurios skirtos sudeginti ar išpilti į sąvartynus, ir sumažės galimas neigiamas poveikis žmonių sveikatai ir aplinkai. Visose baterijose ir akumuliatoriuose gali būti medžiagų, kurios netinkamai elgiantis gali pakenkti aplinkai ir žmonių sveikatai. Panaudotas baterijas išmeskite pagal vietinius įstatymus: Grąžinkite gaminį į pirkimo vietą arba nuneškite į tam skirtą surinkimo punktą. Vartotojas yra atsakingas už specialiai naudotų baterijų utilizavimą pasibaigus jų tarnavimo laikui, kad jas būtų galima išmesti ir perdirbti. ES yra sankcijos už neteisėtas / netinkamas atliekas.

LV • Tvertnē ar krustu apzīmētais simbols nozīmē, ka produkts jāiznīcina atsevišķi no sadzīves atkritumiem. Produkts jāpārstrādā saskaņā ar vietējiem atkritumu iznīcināšanas noteikumiem. Atdalot marķētu priekšmetu no sadzīves atkritumiem, samazināsies atkritumu daudzums, kas paredzēts sadedzināšanai vai izgāztuvē, un samazināsies iespējamā negatīvā ietekme uz cilvēku veselību un vidi. Visās baterijās un akumulatoros var būt vielas, kuras, nepareizi rīkojoties, var kaitēt videi un cilvēku veselībai. Iznīciniet izlietotās baterijas saskaņā ar vietējiem noteikumiem: Atgrieziet izstrādājumu iegādes vietā vai nogādājiet to paredzētajā savākšanas vietā. Lietotājs ir atbildīgs par speciāli izlietoto akumulatoru iznīcināšanu pēc to kalpošanas laika beigām, lai tos varētu izmest un pārstrādāt. ES ir sankcijas par nelegāliem / neatbilstošiem atkritumiem.

ET • Mahutis ristiga tähistatud sümbol tähendab, et toode tuleb visata olmeprügist eraldi. Toode tuleb taaskasutada vastavalt kohalikele jäätmete kõrvaldamise eeskirjadele. Märgistatud eseme eraldamine olmejäätmetest vähendab põletamiseks või prügilasse suunatavate jäätmete hulka ja vähendab võimalikku negatiivset mõju inimeste tervisele ja keskkonnale. Kõik patareid ja akud võivad sisaldada aineid, mis nõuetekohase käsitsemise korral võivad kahjustada keskkonda ja inimeste tervist. Kõrvaldage kasutatud patareid vastavalt kohalikele seadustele: Viige toode tagasi ostukohta või viige see ettenähtud kogumispunkti. Kasutaja vastutab spetsiaalselt kasutatud akude utiliseerimise eest pärast nende kasutusea lõppu, et neid saaks utiliseerida ja ringlusse võtta. ELil on sanktsioonid ebaseadusliku / sobimatu raiskamise eest.

SA • يعني الرمز المتقاطع في الحاوية أنه يجب التخلص من المنتج بشكل منفصل عن النفايات المنزلية. يجب إعادة استخدام المنتج وفقًا للوائح المحلية الخاصة بالتخلص من النفايات. يؤدي فصل العناصر المصنفة عن النفايات المنزلية إلى تقليل كمية النفايات المرسلة إلى الحرق أو مكب النفايات ويقلل من الآثار الضارة المحتملة على صحة الإنسان والبيئة. قد تحتوي جميع البطاريات والمراكم على مواد قد تكون ضارة بالبيئة وصحة الإنسان إذا تم استخدامها بشكل صحيح. تخلص من البطاريات المستعملة وفقًا للوائح المحلية: أعد المنتج إلى مكان الشراء أو خذه إلى نقطة تجميع معينة. يتحمل المستخدم مسؤولية التخلص من البطاريات المستخدمة بشكل خاص في نهاية عمرها الافتراضي بحيث يمكن التخلص منها وإعادة تدويرها. يعاقب الاتحاد الأوروبي النفايات غير القانونية / غير الملائمة.

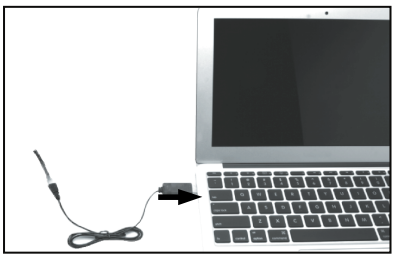

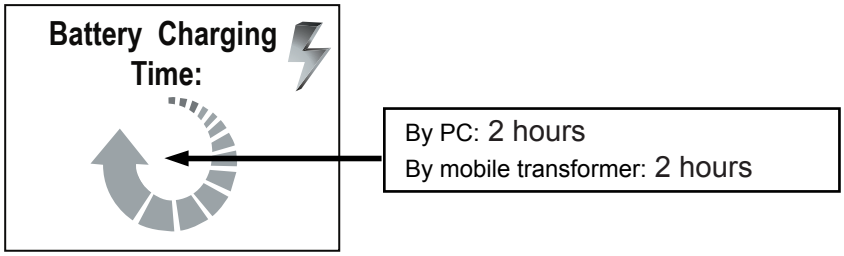

GB • To charge battery, please insert the USB port of provided USB charging cable to anyone USB port of computer. Caution: When using the computer for charging, please remember to pull out the charging cable before shutting down the computer. Take the battery cover, and close the battery cover on the product. The USB charging cable is not a toy. The USB charging cable must be operated by adults only. The USB charging cable should be regularly examined for damage to the cord, plug enclosure and other parts. In the event of such damage, the USB charging cable must not be used until it has been repaired by a qualified person, or replaced. This appliance is not intended for use by persons (including children) with reduced physical, sensory or mental capabilities, or lack of experience and knowledge, unless they have been given supervision or instruction concerning use of the appliance by a person responsible for their safety. This item must only be used with the recommended USB charging cable. Disconnect the USB charging cable before cleaning. Clean with a damp sponge or cloth – do not submerge the item into water. USB charging cable for Li-ion 500mAh 7,4V.

DE • Zum Aufladen der Batterie den USB-Stecker des mitgelieferten USB-Kabels mit einem USB-Anschluss am Computer verbinden. Vorsicht: Wenn ein Computer zum Laden verwendet wird, das Ladekabel vor dem Herunterfahren ausziehen. Die Abdeckung des Batteriefachs öffnen und die Batterie einsetzen. Das USB-Stecker ist kein Spielzeug. Das USB-Stecker darf nur von Erwachsenen bedient werden. Beschädigungen am Kabel, Stecker, Gehäuse und anderer Teilen überprüft werden. Im Falle eines solchen Schadens sollte das Ladegerät nicht mehr benutzt werden bis es von einem Fachmann repariert oder ausgetauscht wurde. Im Falle einer Beschädigung darf das USB-Stecker nicht benutzt werden. Dieses Gerät ist nicht für die Nutzung durch Personen (einschließlich Kinder) mit verminderten, sensorischen oder geistigen Fähigkeiten oder denen es an Mangel an Erfahrung und Wissen fehlt gedacht, es sei denn, sie haben eine Einleitung oder Belehrung über die Verwendung des Geräts durch eine verantwortliche Person für ihre Sicherheit erhalten. Dieser Artikel darf nur mit dem empfohlenen USB-Stecker verwendet werden. Trennen Sie die Stromversorgung bevor Sie es reinigen. Säubern Sie es mit einem feuchten Schwamm oder Tuch - tauchen Sie es niemals ins Wasser. USB-Stecker für Li-ion 500mAh 7,4V.

FR • Pour recharger la batterie, insérez le port USB du câble de charge USB sur n'importe quel port USB d'un ordinateur. Attention : quand vous utilisez l'ordinateur pour recharger la batterie, n'oubliez pas de débrancher le câble de charge avant d'éteindre l'ordinateur. Prenez le couvercle de la batterie et refermez-le sur le produit. Ce USB du câble de charge n'est pas un jouet. Ce USB du câble de charge doit uniquement être utilisé par des adultes. Le USB du câble de charge doit être régulièrement inspecté pour repérer des dommages éventuels sur le fil, la prise, les câbles ou autres composants. Dans le cas d'un dommage, le USB du câble de charge ne doit pas être utilisé avant d'avoir été remplacé ou réparé par une personne qualifiée. Si vous constatez un dommage, changez le USB du câble de charge avant toute nouvelle utilisation. Cet appareil n'est pas destiné aux personnes (enfant inclus) ayant des déficiences motrices, sensorielles ou mentales, ou ayant un manque d'expérience et de connaissance, à moins qu'elles ne soient sous la surveillance ou le contrôle d'une personne responsable pour leur sécurité et pouvant leur expliquer le fonctionnement de cet appareil. Cet article ne doit être utilisé qu'avec le USB du câble de charge recommandé. Débrancher l'article du USB du câble de charge avant le nettoyage. Nettoyer avec un linge ou une éponge humide. Ne pas immerger le produit dans l'eau. USB du câble de charge pour Li-ion 500mAh 7,4V.

IT • Per caricare le batterie, inserire il connettore USB del cavo di carica in una porta USB del computer. Attenzione: quando si utilizza il computer per la carica, estrarre il cavo di carica prima di spegnere il computer. Chiudere il coperchio delle batterie del prodotto. Il connettore USB non è un giocattolo. Il connettore USB deve essere utilizzato solo da persone adulte. Il connettore USB dovrebbe essere controllato regolarmente onde evitare danni al filo, alla spina, all'involucro e alle altre parti. In caso di danneggiamento il connettore USB non deve essere usato fino a quando non è riparato da personale qualificato o sostituito. Nel caso riscontriate danni di qualsiasi tipo, non utilizzate più il connettore danneggiato. L'apparecchio non deve essere utilizzato da persone (bambini compresi) con capacità fisiche, sensoriali o mentali ridotte, o con esperienza e nozioni insufficienti, se non sorvegliate o istruite sull'uso dell'apparecchio da una persona responsabile della loro sicurezza. Questo articolo deve essere usato solo con il connettore USB indicato. Scollegare il connettore prima di pulirlo. Pulire con una spugna o un panno inumiditi – non immergere l'articolo in acqua. Caricatore USB per Li-ion 500mAh 7,4V.

ES • Para cargar la batería, introducir el conector USB del cable de recarga USB en un puerto USB del ordenador. Precaución: cuando se utiliza el ordenador para la recarga, se debe recordar retirar el cable de recarga antes de apagar el ordenador. Tomar la tapa del alojamiento de baterías y cerrar el alojamiento del producto. Este USB del cable de recarga no es un juguete. El USB del cable de recarga debe ser manipulado solo por adultos. El USB del cable de recarga debe ser revisado regularmente para detectar posibles daños en el cable, enchufe o cualquier otra parte. Si se detectara algún daño, el USB del cable de recarga deberá dejar de usarse hasta que sea reparado o sustituido. Si estuviera dañado, no deberá usar el USB del cable de recarga. Este aparato no es adecuado para personas (incluyendo niños) con una deficiencia física, sensorial o mental o falta de experiencia y de conocimiento a menos que estén bajo la supervisión de una persona responsable por su seguridad que les explique el funcionamiento del aparato. Este artículo debe usarse solo con el USB del cable de recarga recomendado. Desenchufar antes de limpiar. Limpiar con un paño húmedo, no sumergir en el agua. USB del cable de recarga por Li-ion 500mAh 7,4V.

PT • Para carregar a bateria, insira porta USB do cabo de carregamento USB fornecido em qualquer porta USB do computador. Cuidado: Quando usar o computador para carregar, lembre-se de remover o cabo antes de desligar o computador. Retire o compartimento da bateria e feche-o no produto. Este USB do cabo de carregamento não é um brinquedo. O USB do cabo de carregamento deve ser manipulado só por adultos. Este USB do cabo de carregamento deve ser revisado regularmente para detectar possíveis danos no cabo, na ficha ou em qualquer outra parte. Se fosse detectada alguma irregularidade, o USB do cabo de carregamento não deve ser usado até ser reparado ou substituído. No caso de se registarem tais danos, o USB do cabo de carregamento não deve ser utilizado. Este apararelho não é destinado ao uso por pessoas (incluídas crianças) com deficiências físicas, sensoriais ou mentais ou com falta de experiência e conhecimento, salvo que recebam supervisão e instruções relativas à utilização do aparelho por uma pessoa responsável pela sua segurança. Este artigo deve ser usado só com o USB do cabo de carregamento recomendado. Desligar antes de limpar. Limpar com um pano húmido, não submergir dentro da água. USB do cabo de carregamento para Li-ion 500mAh 7,4V.

NL • Om de batterij op te laden, plaatst u de USB-poort van de meegeleverde USB-oplaadkabel voor iedereen USB-poort van de computer. Let op: Bij gebruik van de computer voor het opladen, vergeet dan niet te trekken uit de laadkabel vóór het afsluiten van de computer. Neem het batterijdeksel en sluit het batterijdeksel op de product. De USB-oplaadkabel is geen speelgoed. De USB-oplaadkabel moet worden bediend door slechts volwassenen. De USB-oplaadkabel moet regelmatig voor schade aan het snoer, stekker behuizing en andere onderdelen worden onderzocht. In het geval van een dergelijke schade, moet de USB-oplaadkabel niet worden gebruikt totdat het is gerepareerd door een bevoegd persoon, of vervangen. Dit apparaat is niet bedoeld voor gebruik door personen (inclusief kinderen) met verminderde lichamelijke, zintuiglijke of geestelijke vermogens, of gebrek aan ervaring en kennis, tenzij ze onder toezicht staan of instructie over het gebruik van het apparaat door een persoon die verantwoordelijk is voor hun veiligheid. Dit artikel mag alleen worden gebruikt met de aanbevolen USB-oplaadkabel. Koppel de USB-oplaadkabel voor het schoonmaken. Reinigen met een vochtige spons of doek - niet het item onderdompelen in water. USB-oplaadkabel voor de Li-ion 500mAh 7,4V.

DA • For at oplade batteriet, skal du tilkoble medfølgende USB kabel en USB-port på en computer. Advarsel: Når du bruger computeren til opladning, skal du huske at trække ladekablet ud, før computeren lukkes ned. Luk batteridækslet på produktet. USB ladekablet er ikke legetøj. USB opladningskabel bør kun betjenes af en voksen. USB opladningskabel bør regelmæssigt undersøges for skader på ledningen, stik kabinettet og andre dele. I tilfælde af en skade, skal USB opladerkabel ikke anvendes, før den er blevet repareret af en kvalificeret person, alternativ bør det udskiftes. Dette produkt er ikke beregnet til brug af personer (herunder børn) med nedsat fysisk, sensorisk eller psykisk funktionsevne, eller mangel på erfaring og viden, medmindre de er blevet vejledt eller instrueret i brugen af produktet af en person med ansvar for personens sikkerhed. Dette produkt må kun anvendes med det anbefalede USB opladerkabel. Afbryd USB ladekabel før rengøring. Rengøres med en fugtig svamp eller klud - nedsænk ikke produktet i vand. USB opladerkabel til Li-ion 500mAh 7,4V.

NO • For å lade batteriet, ta den medfølgende USB-ladekabelen og sett den inn i en av USB-portene på datamaskinen. Advarsel: Hvis du bruker datamaskinen for å lade, husk å trekke ut ladekabelen før du slår av datamaskinen. Ta batteridekselet og lukk det på produktet. USB-ladekabelen er ikke et leketøy. USB-ladekabelen skal kun opereres av voksne. USB-ladekabelen bør regelmessig undersøkes for skade på ledning, støpselkabinett og andre deler. Ved slike skader skal ikke USB-kabelen brukes før den har blitt reparert av en kvalifisert person eller blitt byttet ut. Dette apparatet er ikke tiltenkt bruk av personer (inkludert barn) med reduserte fysiske, sensoriske eller mentale evner, eller mangel på erfaring og kunnskap, med mindre de har fått tilsyn eller instruksjon om bruk av apparatet av en person som er ansvarlig for deres sikkerhet. Denne enheten skal kun brukes med den anbefalte UBS-ladekabelen. Koble fra USB-ladekabelen før rengjøring. Rengjør med en fuktig svamp eller klut. Ikke senk enheten i vann. USB-ladekabel for Li-ion 500mAh 7,4V.

SV • Ladda batteriet genom att sätta in den medföljande USB-laddningskabelns USB-kontakt i datorns USB-port. Varning: När du använder datorn för laddning, glöm inte att dra ut laddningskabeln innan du stänger av datorn. Ta batterifackets lock och stäng batterifacket på produkten. USB-laddningskabeln är ingen leksak. USB-laddningskabeln får endast användas av vuxna. Kontrollera USB-laddningskabeln regelbundet för skador på kabeln, stickkontaktens kåpa eller andra delar. Ifall sådana skador finns, får USB-laddningskabeln inte användas förrän den reparerats av en behörig person eller bytts ut. Apparaten får inte användas av personer (inklusive barn) med nedsatt fysisk, sensorisk eller psykisk förmåga, bristande erfarenhet och kunskaper, om inte de fått handledning eller anvisningar om användning av anordningen av en person som ansvarar för deras säkerhet. Produkten får endast användas med den rekommenderade USB-laddningskabeln. Koppla från USB-laddningskabeln innan rengöring. Rengör med en fuktig svamp eller duk – sänk inte apparaten i vatten. USB-laddningskabel för Li-ion 500mAh 7,4V-batteri.

FI • Lataa akku yhdistämällä toimitukseen kuuluva USB-latausjohto tietokoneen USB-porttiin. Varoitus: Kun akku ladataan tietokoneen avulla, on tärkeää irrottaa latausjohto tietokoneesta ennen tietokoneen sammuttamista. Aseta akkulokeron kansi takaisin paikoilleen. USB-latausjohto ei ole lelu. USB-latausjohtoa saavat käyttää vain aikuiset. Tarkista USB-latausjohto säännöllisesti johdon, pistokeosan ja muiden osien vaurioiden varalta. Jos USB-latausjohdossa havaitaan vaurioita, sitä ei saa käyttää, ennen kuin se on korjattu pätevän henkilön toimesta tai vaihdettu uuteen. Laitetta ei ole tarkoitettu lasten tai muiden sellaisten henkilöiden käytettäväksi, joiden aistinominaisuudet, fyysiset tai henkiset ominaisuudet tai kokemuksen ja tiedon puute estävät heitä käyttämästä laitetta turvallisesti, ellei heidän turvallisuudestaan vastaava henkilö valvo heitä tai ole opastanut heille laitteen käyttöä. Laitteen kanssa saa käyttää vain suositeltua USB-latausjohtoa. Irrota USB-latausjohto ennen puhdistusta. Puhdista nihkeällä sienellä tai liinalla – älä upota veteen. USB-latausjohto akulle Li-ion 500mAh 7,4V.

BG • За да заредите батерията, вмъкнете USB порта на USB зареждащия кабел към USB слот на компютърно устройство. Внимание! Когато използвате компютър за зареждане, помнете да издърпате зареждащия кабел, преди да изключите компютъра. Вземете капака на отделението за батерии и го поставете на продукта. Затворете капака на отделението за батерии. USB зареждащият кабел не е играчка. USB зареждащият кабел да се използва само от възрастен. Проверявайте редовно USB зареждащия кабел за повреда (повреден кабел, оголен щепсел или други повреди). В случай на повреда, преустановете употребата на USB зареждащия кабел до отстраняване на повредата. При необходимост – сменете USB зареждащия кабел. Този уред не е предназначен за употреба от лица (включително деца) с ограничени физически, сетивни или умствени способности, или липса на опит и познания, освен ако те не са били наблюдавани или инструктирани относно употребата на уреда от лице, отговорно за тяхната безопасност. Уверете се, че използвате оригиналния или препоръчан от производителя USB зареждащ кабел. Преди почистване, издърпайте USB зареждащия кабел от устройството, към което е свързан. Почистете с влажна кърпа – не го потапяйте във вода. USB зареждащ кабел Li-ion 500mAh 7,4V.

PL • Aby naładować baterię, należy podłączyć przewód do dowolnego gniazda USB komputera. Uwaga! W przypadku korzystania z komputera do ładowania, należy pamiętać, aby wyciągnąć przewód ładujący przed wyłączeniem komputera. Wyjąć pokrywę baterii i zamknąć pokrywę baterii w zabawce. Kabel do ładowania USB nie jest zabawką. Kabel do ładowania USB winien być obsługiwany wyłącznie przez osobę dorosłą. Kabel do ładowania USB należy regularnie sprawdzać pod kątem uszkodzenia, obudowa wtyki i inne części. W przypadku wystąpienia wspomnianych uszkodzeń nie należy stosować kabel USB do ładowania, dopóki nie zostanie naprawiony przez wykwalifikowaną osobę lub wymieniony na nowy. To urządzenie nie jest przeznaczone do użytku przez osoby (w tym dzieci) o ograniczonej sprawności fizycznej, zdolnościach sensorycznych lub umysłowych, lub braku doświadczenia i wiedzy, chyba że będą one nadzorowane lub zostaną poinstruowane na temat korzystania z tego urządzenia przez osobę odpowiedzialną za ich bezpieczeństwo. Stosować tylko zalecany kabla do ładowania USB. Konserwacja: odłączyć kabel ładujący USB przed czyszczeniem. Czyścić wilgotną gąbką lub szmatką - nie zanurzać w wodzie. Kabel USB do ładowania Li-ion 500mAh 7,4V.

HR • Za punjenje baterije, umetnite USB priključak kabela u bilo koji USB priključak računala. Oprez: Kada koristite računalo za punjenje, imajte na umu da izvadite kabel za punjenje prije isključivanja računala. Uzmite i zatvorite poklopac baterije na proizvoda. USB kabel za punjenje nije igračka. USB kabel za punjenje smiju koristiti samo odrasle osobe. USB kabel za punjenje se mora redovito pregledati radi oštećenja kabela, priključaka i drugih dijelova. U slučaju bilo kakvih oštećenja, USB kabel za punjenje se ne smije koristiti dok ga ne popravi kvalificirana osoba ili kabel zamijeniti. Ovaj uređaj nije namijenjen osobama (uključujući djecu) sa smanjenim fizičkim, osjetilnim ili mentalnim sposobnostima ili nedostatkom iskustva i znanja, osim ako im je dano dopuštenje ili ih je uputila u korištenje aparata osoba odgovorna za njihovu sigurnost. Ovaj predmet se mora koristiti samo s preporučenim USB kabelom za punjenje. Odspojite USB kabel za punjenje prije čišćenja. Čistiti s vlažnom spužvom ili krpom - ne potopiti uređaj u vodu. USB kabel za punjenje - Li-ion 500mAh 7,4V.

TR • Pili sarj etmek için, USB ucunu temin edilen USB sarj kablosu vasıtasıyla bilgisayarın herhangi bir USB girişine takınız. Dikkat: Sarj etmek için bilgisayarı kullanırken, bilgisayarı kapatmadan önce sarj kablosunu çıkarmayı unutmayınız. Pil kapağını alınız ve ürün pil kapağını kapatınız. USB sarj kablosu oyuncak değildir. USB sarj kablosu sadece bir yetişkin tarafından kullanılmalıdır. Kabloda, kablo uçlarında ve USB'nin diğer bölümlerinde herhangi bir hasar olup olmadığını periyodik olarak inceleyiniz. Hasar tespit edildiği takdirde USB sarj kablosu yetkili bir kişi tarafından tamir edilmeden veya parça değiştirilmeden kullanılmayınız. Bu cihaz, cihazın güvenliğinden sorumlu biri tarafından cihazı kullanma eğitimi verilmeden fiziksel, duyusal veya zeka engelli veya bu tarz cihazların kullanımıyla ilgili tercrübesi ve bilgisi olmayan kişiler tarafından kullanılmamalıdır. Bu ürün sadece tavsiye edilen USB sarj kablosu ile kullanılmalıdır. Temizlemeden önce USB sarj kablosunu sökünüz. Nemli sünger veya bez ile temizleyiniz. Ürünü suya sokmayınız. USB sarj kablosu - Li-ion 500mAh 7,4V.

HU • Az akkumulátorok feltöltéséhez helyezze be a töltőkábel USB-csatlakozóját a számítógép USB-portjába. Figyelem: ha a számítógépet töltéshez használja, vegye ki a töltőkábelt a számítógép kikapcsolása előtt. Az USB-csatlakozó nem játék. Az USB-csatlakozót csak felnőttek használhatják. Az USB-csatlakozót rendszeresen ellenőrizni kell, hogy elkerülje a vezeték, a dugó, a burkolat és más alkatrészek károsodását. Sérülés esetén az USB-csatlakozót csak akkor szabad használni, ha azt szakképzett vagy kicserélt személy javítja. Ha bármilyen sérülést talál, ne használja a sérült csatlakozót. A készüléket nem szabad használni olyan személyek (beleértve a gyermekeket is), akik csökkent fizikai, érzékszervi vagy mentális képességekkel rendelkeznek, vagy nem rendelkeznek elégséges tapasztalattal és ismeretekkel, ha a készülék biztonságáért felelős személy nem felügyeli vagy utasítja. Ezt az elemet csak a jelzett USB-csatlakozóval szabad használni. Tisztítás előtt húzza ki a csatlakozót. Tisztítsa meg nedves szivaccsal vagy ruhával - ne merítse a terméket vízbe. USB töltő Li-ion 500mAh 7,4V-hoz.

RO • Pentru a incarca bateria, va rugam introduceti mufa USB in oricare din porturile USB ale computerului. Atentie: Cand folositi computerul pentru incarcare, nu uitati sa scoate cablul de incarcare inainte de stingerea computerului si dupa introducerea bateriei in jucarie sa inchideti corespunzator capacul locasului unde se introduce bateria. Cablul USB de incarcare nu este o jucarie. Cablul USB de incarcare trebuie folosit doar de catre adulti. Cablul USB de incarcare trebuie verificat regulat de defectiuni la cordonul acestuia, la capatul cablului si a altor parti. Daca acesta prezinta urme de defectiune, nu trebuie folosit pana cand nu se repara de o persoana specializata, sau pana cand nu este inlocuit. Acest aparat nu este destinat folosirii de catre persoane (inclusiv copii) cu capacitate psihica, senzoriala sau mentala redusa, fara experienta sau cunostinta, decat daca au supravegherea sau intructiunile date de catre o persoana responsabile de siguranta acestora. Acest produs trebuie folosit doar cu cablul USB de incarcare recomandat. Deconectati cablul USB de incarcare inainte de curatarea acestuia. Curatati cu o carpa sau burete umed - nu scufundati sub apa. Cablu USB de incarcare pentru Li-ion 500mAh 7,4V.

SL • Za polnjenje baterij vstavite USB priključek polnilnega kabla v vrata USB na računalniku. Pozor: pred uporabo računalnika za polnjenje odstranite polnilni kabel, preden izklopite računalnik. USB priključek ni igrača. Priključek USB naj uporabljajo samo odrasli. Redno preverjajte priključek USB, da preprečite poškodbe žice, vtiča, ohišja in drugih delov. V primeru poškodbe priključek USB ne smete uporabljati, dokler ga ne popravi usposobljeno ali zamenjano osebje. Če odkrijete kakršnokoli poškodbo, poškodovanega konektorja ne uporabljajte več. Naprave ne smejo uporabljati osebe (vključno z otroki) z zmanjšanimi fizičnimi, čutnimi ali duševnimi zmožnostmi ali nezadostnimi izkušnjami in znanjem, če jih ne nadzoruje ali ne poučuje oseba, odgovorna za njihovo varnost. Ta element naj se uporablja samo z označenim priključkom USB. Pred čiščenjem odklopite priključek. Očistite z vlažno gobo ali krpo - izdelka ne potapljajte v vodo. USB polnilec za Li-ion 500mAh 7,4V.

CS • Chcete-li baterie nabít, zasuňte konektor USB nabíjecího kabelu do portu USB na počítači. Upozornění: Před používáním počítače k nabíjení před vypnutím počítače vyjměte nabíjecí kabel. Zavřete kryt baterie produktu , USB konektor není hračka. Konektor USB smí používat pouze dospělí. Konektor USB by měl být pravidelně kontrolován, aby nedošlo k poškození vodiče, zástrčky, skříně a dalších částí. V případě poškození nesmí být konektor USB používán, dokud nebude opraven kvalifikovaným nebo vyměněným personálem. Pokud zjistíte poškození, poškozený konektor již nepoužívejte. Spotřebič nesmí používat osoby (včetně dětí) se sníženými fyzickými, smyslovými nebo duševními schopnostmi nebo s nedostatečnými zkušenostmi a znalostmi, pokud nejsou pod dozorem nebo poučenými osobami o používání zařízení osobou odpovědnou za jejich bezpečnost. Tato položka by měla být používána pouze s uvedeným konektorem USB. Před čištěním odpojte konektor. Čistěte vlhkou houbou nebo hadříkem - výrobek neponořujte do vody. Nabíječka USB pro Li-ion 500mAh 7,4V.

SK • Ak chcete nabiť batérie, vložte konektor USB nabíjacieho kábla do portu USB na počítači. Upozornenie: Pred používaním počítača na nabíjanie vyberte nabíjací kábel. Pred zatvorením počítača zatvorte kryt batérie produktu , USB konektor nie je hračka. Konektor USB by mali používať iba dospelé osoby. Konektor USB by ste mali pravidelne kontrolovať, aby ste predišli poškodeniu drôtu, zástrčky, puzdra a iných častí. V prípade poškodenia sa konektor USB nesmie používať, kým ho neodstráni kvalifikovaný alebo vymenený personál. Ak zistíte akékoľvek poškodenie, poškodený konektor už nepoužívajte. Spotrebič nesmú používať osoby (vrátane detí) so zníženými fyzickými, zmyslovými alebo duševnými schopnosťami alebo s nedostatočnými skúsenosťami a znalosťami, ak nie sú pod dozorom alebo poučením o používaní zariadenia osobou zodpovednou za ich bezpečnosť. Táto položka by sa mala používať iba s uvedeným konektorom USB. Pred čistením odpojte konektor. Čistite vlhkou špongiou alebo handričkou - výrobok neponárajte do vody. USB nabíjačka pre Li-ion 500mAh 7,4V.

RU • Чтобы зарядить батареи, вставьте USB-разъем зарядного кабеля в USB-порт компьютера. Внимание: при использовании компьютера для зарядки отсоедините зарядный кабель перед выключением компьютера. Закройте крышку батарейного отсека устройства. , Разъем USB не игрушка. Разъем USB должен использоваться только взрослыми. Разъем USB следует регулярно проверять, чтобы не повредить провод, вилку, корпус и другие детали. В случае повреждения USB-разъем не должен использоваться, пока он не будет отремонтирован квалифицированным или замененным персоналом. Если вы обнаружите какие-либо повреждения, больше не используйте поврежденный разъем. Устройство не должно использоваться лицами (включая детей) с ограниченными физическими, сенсорными или умственными способностями или с недостаточным опытом и знаниями, если оно не контролируется или не инструктируется при использовании устройства лицом, ответственным за их безопасность. Этот элемент следует использовать только с указанным разъемом USB. Отключите разъем перед чисткой. Очистите с помощью влажной губки или ткани - не погружайте изделие в воду. Зарядное устройство USB для Li-ion 500mAh 7,4V.

EL • Για να φορτίσετε τις μπαταρίες: Τοποθετήστε το βύσμα USB του καλωδίου φόρτισης σε μια θύρα USB του υπολογιστή σας. Προειδοποίηση: Όταν χρησιμοποιείτε τον υπολογιστή σας για φόρτιση, αφαιρέστε το καλώδιο φόρτισης πριν την απενεργοποίηση του υπολογιστή. Κλείστε το καπάκι των μπαταριών αυτού του προϊόντος. Η υποδοχή USB δεν είναι παιχνίδι. Η υποδοχή USB πρέπει να χρησιμοποιείται μόνο από ενήλικες. Ο σύνδεσμος USB πρέπει να ελέγχεται τακτικά για να αποφευχθεί η βλάβη του καλωδίου, του βύσματος, του περιβλήματος και άλλων εξαρτημάτων. Σε περίπτωση ζημιάς, η θύρα USB δεν πρέπει να χρησιμοποιείται μέχρι να επιδιορθωθεί ή να αντικατασταθεί από εξειδικευμένο προσωπικό. Εάν διαπιστώσετε ζημιά, μη χρησιμοποιήσετε πάλι το φθαρμένο καλώδιο. Η συσκευή δεν πρέπει να χρησιμοποιείται από άτομα (συμπεριλαμβανομένων των παιδιών) με σωματικές, μειωμένες αισθητηριακές και νοητικές νοητικές λειτουργίες ή έλλειψη εμπειρίας και γνώσης, εκτός αν εποπτεύονται ή λαμβάνουν οδηγίες για τη χρήση της συσκευής από άτομο υπεύθυνο για την ασφάλειά τους. Αυτό το στοιχείο πρέπει να χρησιμοποιείται μόνο με την αναγραφόμενη υποδοχή USB. Αποσυνδέστε το συνδετήρα πριν τον καθαρισμό. Καθαρίστε με ένα υγρό σφουγγάρι ή πανί - μην βυθίζετε το αντικείμενο στο νερό. Φορτιστής USB για Li-ion 500mAh 7,4V.

LT • Norėdami įkrauti bateriją, įstatykite pridėto USB įkrovimo laido USB prievadą į bet kurį kompiuterio USB prievadą, Dėmesio: Jeigu kraunate kompiuteriu, prieš jį išjungdami nepamirškite ištraukti įkrovimo laido. Paimkite produkto baterijų dangtelį ir uždarykite jį. USB įkrovimo laidas nėra žaislas. USB įkrovimo laidą naudoti gali tik suaugusieji. Reikėtų reguliariai tikrinti, ar nėra pažeistas pats USB įkrovimo laidas, kištuko apsauginė dalis ir kitos dalys. Jei toks pažeidimas yra, USB laidas negali būti naudojamas, kol jo nesuremontuos kvalifikuotas darbuotojas arba kol jis nebus pakeistas. Šis prietaisas neskirtas mažesnių fizinių, jutimo ar protinių gebėjimų žmonėms (įskaitant vaikus) arba tiems, kurie neturi jo naudojimo patirties ir žinių, nebent juos prižiūri ir duoda nurodymus dėl prietaiso naudojimo už jų saugumą atsakingas asmuo. Ši prekė turi būti naudojama tik su rekomenduojamu USB įkrovimo laidu. Prieš valydami atjunkite USB įkrovimo laidą. Valykite drėgna kempine arba šluoste – nenardinkite prekės į vandenį. USB įkrovimo laidas Li-ion 500mAh 7,4V.

LV • Lai uzlādētu bateriju, lūdzu, ievietojiet komplektā ietvertā USB lādēšanas kabeļa USB portu jebkurā datora USB portā. Uzmanību! Ja lādēšanai izmantojat datoru, lūdzu, pārliecinieties, ka izraujat lādēšanas kabeli pirms datora izslēgšanas. Paņemiet baterijas vāciņu, uzlieciet to uz produkta un aizveriet. USB lādēšanas kabelis nav rotaļlieta. USB lādēšanas kabeli drīkst izmantot tikai pieaugušie. USB lādēšanas kabelis ir regulāri jāpārbauda, lai konstatētu vada, kontaktdakšas pievienojuma un citu daļu bojājumus. Ja ir radies šāds bojājums, USB lādēšanas kabeli nedrīkst izmantot, līdz kvalificēta persona to nav salabojusi vai līdz tas nav nomainīts. Ierīce nav paredzēta personām (tostarp bērniem) ar fiziskiem, sensoriem vai garīgiem traucējumiem vai personām, kam trūkst pieredzes vai zināšanu, ja vien viņi nedarbojas tādas personas uzraudzībā vai atbilstoši tādas personas norādījumiem par ierīces izmantošanu, kas atbild par viņu drošību. Šo produktu drīkst izmantot tikai kopā ar ieteikto USB lādēšanas kabeli. Pirms tīrīšanas atvienojiet USB lādēšanas kabeli. Tīriet ar mitru sūkli

vai drāniņu; ierīci nedrīkst iemērkt ūdenī. USB lādēšanas kabelis paredzēts Li-ion 500mAh 7,4V.

ET • Aku laadimiseks ühendage seadme USB-port kaasasoleva USB-laadimiskaabli abil arvuti USB-pordiga. Ettevaatust! Kui laete akut arvuti kaudu, ühendage laadimiskaabel enne arvuti väljalülitamist arvuti küljest lahti. Võtke akukaas ja katke seadme akupesa sellega kinni. USB-laadimiskaabel ei ole mänguasi. USB-laadimiskaablit tohivad kasutada ainult täiskasvanud. Kontrollige regulaarselt, et USB-laadimiskaabel ja selle pistikud ei ole kahjustatud. Kahjustuse korral ärge kasutage USB-laadimiskaablit, kuni see on parandatud pädeva isiku poolt või välja vahetatud. Seadet ei tohi kasutada väheste sensoorsete, füüsiliste või vaimsete võimetega isikud (sh lapsed) ega need, kellel puuduvad selleks vajalikud kogemused ja teadmised, v.a juhul, kui nende isikute ohutuse eest vastutav isik neid jälgib või juhendab. Seadet tuleb kasutada ainult tootja poolt soovitatava USB-laadimiskaabliga. Enne seadme puhastamist ühendage USB-laadimiskaabel lahti. Puhastage seadet niiske käsna või lapiga – ärge kastke seadet vette. USB-laadimiskaabel Li-ion-akudele 500mAh 7,4V.

SA • لشحن البطاريات ، أدخل موصل USB لكابل الشحن في منفذ USB على جهاز الكمبيوتر الخاص بك. انتباه: عند استخدام الكمبيوتر للشحن ، قم بإزالة كابل الشحن قبل إيقاف تشغيل الكمبيوتر. أغلق غطاء بطارية المنتج . موصل USB ليس لعبة. يجب استخدام موصل USB فقط من قبل البالغين. يجب فحص موصل USB بانتظام لتجنب إتلاف السلك والمكونات والغلاف و الأجزاء الأخرى. في حالة حدوث ضرر ، يجب عدم استخدام موصل USB حتى يتم إصلاحه بواسطة أفراد مؤهلين أو محلهم. إذا وجدت أي ضرر ، فلا تستخدم الموصل التالف بعد الآن. يجب عدم استخدام الجهاز من قبل أشخاص (بمن فيهم الأطفال) ذوي قدرات بدنية أو حسية أو ذهنية مخفضة ، أو لديهم خبرة ومعرفة غير كافية ، إن لم يكن خاضعًا للإشراف أو تعليمات في استخدام الجهاز من قبل شخص مسؤول عن سلامتهم. يجب استخدام هذا العنصر فقط مع موصل USB المشار إليه. افصل الموصل قبل التنظيف. نظف باستخدام اسفنجة أو قطعة قماش مبللة - لا تنغمس في الماء. شاحن USB لـ Li-ion 500mAh 7,4V.

GB • This toy is only to be connected to equipment bearing either of the following symbols:

DE • Das Spielzeug darf nur an Geräte der eines der folgenden Symbole:

FR • Ce jouet ne doit être raccordé qu'à un appareil de l'un des symboles suivants:

IT • Il giocattolo deve essere collegato solo ad un impianto di uno dei seguenti simboli:

ES • El juguete sólo debe ser conectado al equipo de cualquiera de los siguientes símbolos:

PT • O brinquedo só deve ser ligado a equipamento de qualquer um dos seguintes símbolos:

NL • Het speelgoed mag alleen worden aangesloten op een van de volgende symbolen:

DA • Legetøjet er kun beregnet til at blive forbundet med et af følgende symboler:

NO • Leketøyet skal kun kobles til ett av følgende symboler:

SV • Leksaken bör endast anslutas till någon av följande symboler:

FI • Lelun saa kytkeä vain laiteluokkaan jompikumpi seuraavista symboleista:

BG • Тази играчка трябва да бъде свързана само с оборудване, носещо някой от следните символи:

PL • Zabawkę można podłączać jedynie do urządzeń oznaczonych następującymi symbolami:

HR • Ova igračka mora biti povezana samo s opremom koja ima bilo koji od sljedećih simbola:

TR • Bu oyuncak sadece aşağıdaki sembollerden birini taşıyan ekipmana bağlanmalıdır:

HU • A játék csak olyan berendezéshez csatlakoztatható, amelyen fel van tüntetve az alábbi szimbólumok egyike:

RO • Această jucărie trebuie conectată doar la echipamente care poartă unul dintre următoarele simboluri:

SL • Ta igrača mora biti povezana samo z opremo, ki nosi katerega koli od naslednjih simbolov:

CS • Hračku připojujte pouze k zařízením označeným některým z těchto symbolů:

SK • Túto hračku pripájajte len k zariadeniam, ktoré sú označené jedným z nasledujúcich symbolov:

RU • Игрушку можно подключать только к оборудованию любой из следующих символов:

EL • Το παιχνίδι αυτό πρέπει να συνδέεται μόνο με εξοπλισμό που φέρει ένα από τα ακόλουθα σύμβολα:

LT • Šis žaislas turi būti prijungtas tik prie įrangos, pažymėtos vienu iš šių simbolių:

LV • Šī rotaļlieta ir jāpievieno tikai iekārtām, uz kurām ir kāds no šiem simboliem:

ET • See mänguasi tuleb ühendada ainult seadmetega, millel on üks järgmistest sümbolitest:

SA • يجب توصيل هذه اللعبة فقط بالمعدات التي تحمل أحد الرموز التالية:

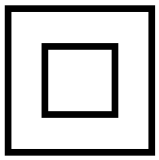

or

MONDO - rev. 06/24

NOTICE BAC DE TRI

ÉLÉMENTS D'EMBALLAGE À SÉPARER ET À DÉPOSER DANS LE BAC DE TRI BAC DE TRI

FR Cet appareil, ses accessoires et piles se recyclent — À DÉPOSER EN MAGASIN OU À DÉPOSER EN DÉCHÈTERIE

Points de collecte sur www.quefairedemesdechets.fr
Privilégiez la réparation ou le don de votre appareil !

MONDO S.p.A.
P.le Edmondo Stroppiana, 1 - 12051
ALBA - Fraz. Gallo (CN) ITALY

MADE IN CHINA

SCAN FOR RECYCLE

PAP