vtech®

Manuel d'utilisation

Ma batterie Jungle Rock

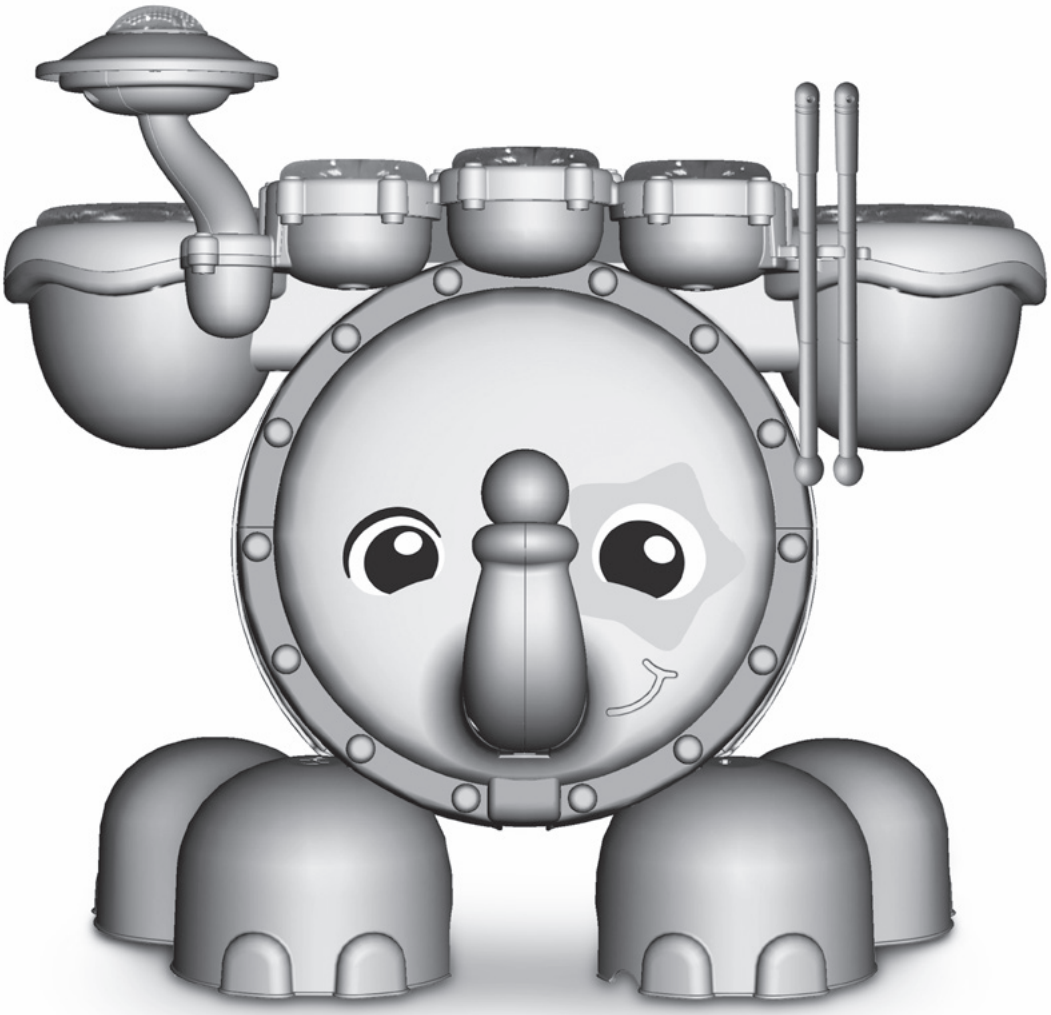

91-003333-002 FR

INTRODUCTION

Vous venez d'acquérir **Ma batterie Jungle Rock** de **VTech**®. Félicitations ! Cette batterie lumineuse a été spécialement conçue pour les tout-petits pour leur permettre d'apprendre tout en s'amusant. Grâce aux différentes activités, ils pourront apprendre à compter jusqu'à 30 mais aussi développer leur coordination main/œil en tapant le plus rapidement possible sur la cymbale et les fûts lorsqu'ils s'illuminent. Vos musiciens en herbe exerceront également leur mémoire en reproduisant des séquences lumineuses.

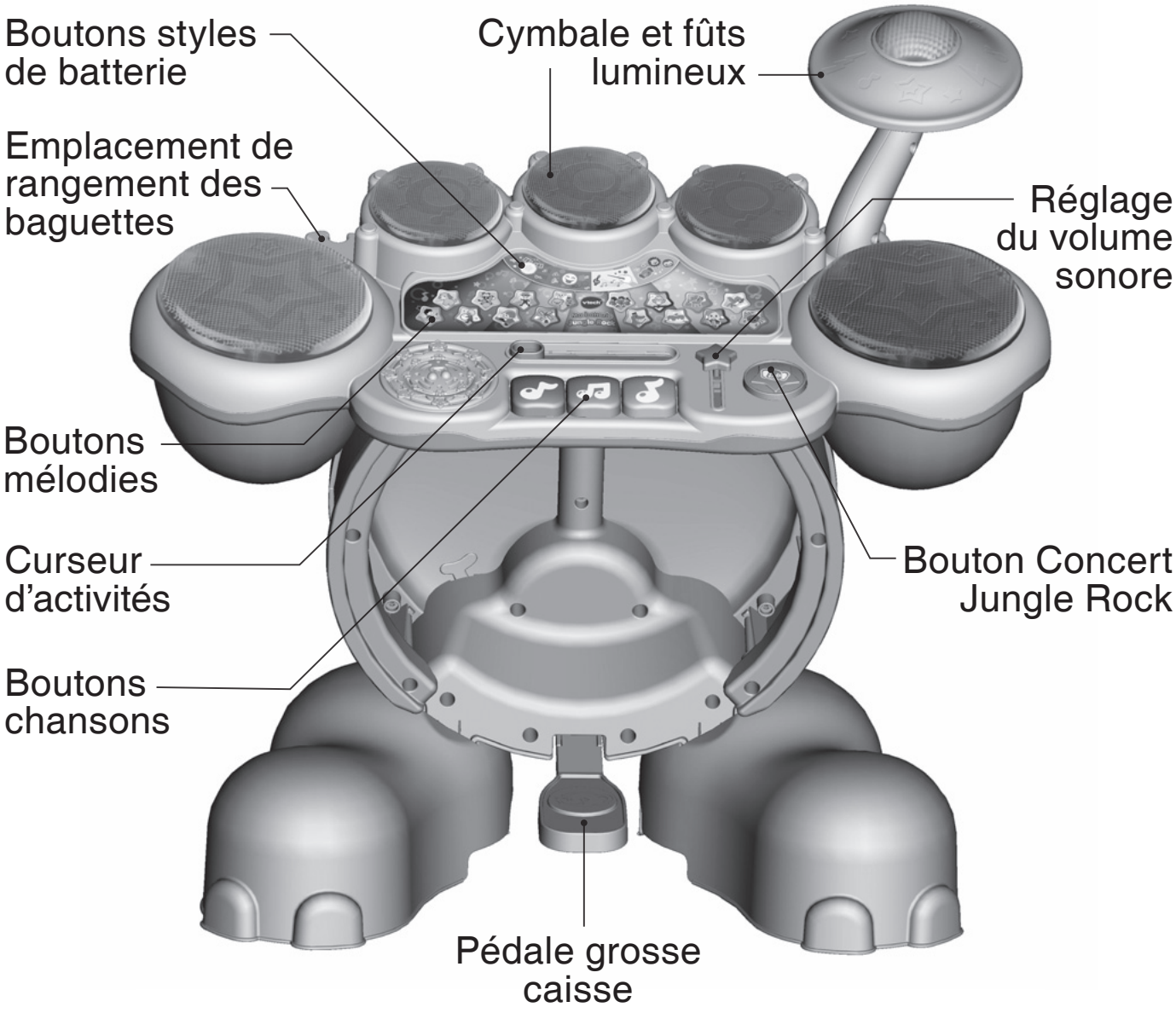

CONTENU DE LA BOÎTE

- Une base de batterie
- Une cymbale
- Une grosse caisse éléphant
- Deux pieds d'éléphant
- Une trompe d'éléphant
- Deux baguettes
- Un tabouret
- Un manuel d'utilisation

ATTENTION

Pour la sécurité de votre enfant, débarrassez-vous de tous les produits d'emballage tels que rubans adhésifs, feuilles de plastique, attaches, étiquettes et vis d'emballage. Ils ne font pas partie du jouet.
Il est conseillé de conserver ce manuel d'utilisation car il comporte des informations importantes.

WARNING:

All packing materials such as tape, plastic sheets, packaging locks, removable tags, cable ties and packaging screws are not part of this toy, and should be discarded for your child's safety.

NOTE:

Please keep this user's manual as it contains important information.

Pour retirer l'attache de la boîte :

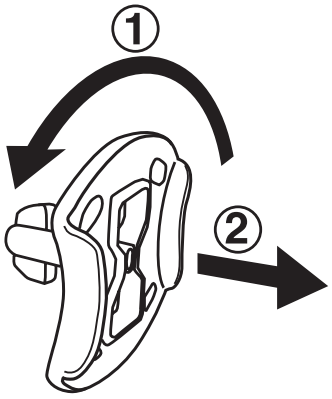

① Tourner l'attache permettant de fixer le jouet à sa boîte dans le sens inverse des aiguilles d'une montre.

② Retirer et jeter l'attache en plastique.

ASSEMBLAGE

ATTENTION ! Ce jouet doit être assemblé par un adulte.

ASSEMBLAGE – BATTERIE

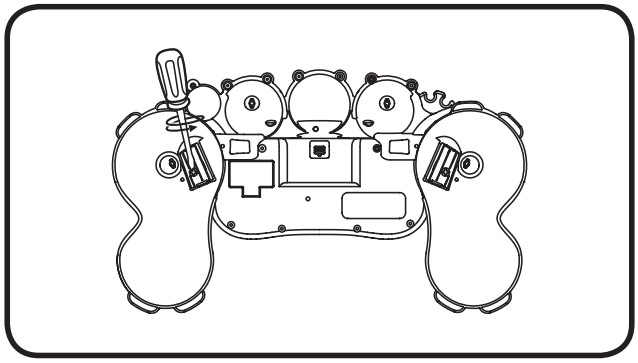

1. Utiliser un tournevis pour séparer la base de la batterie et les pieds d'éléphant.

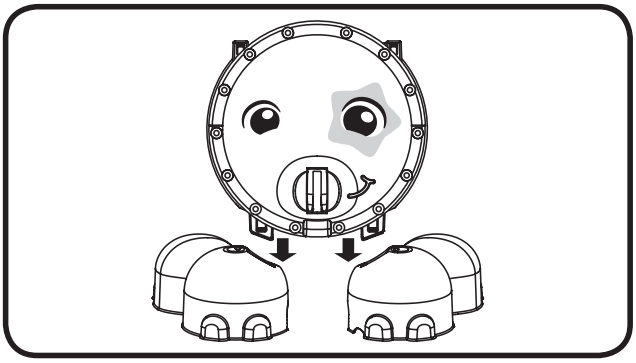

2. Insérer la grosse caisse aux pieds.

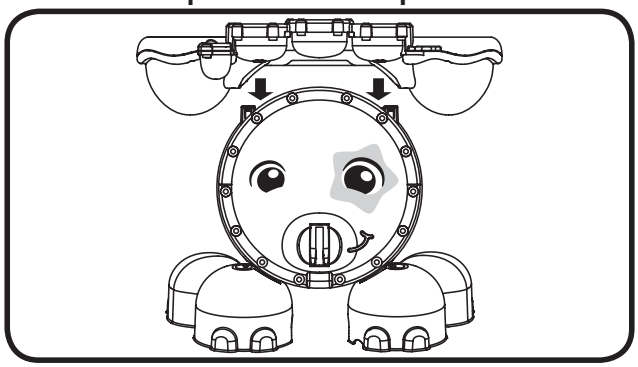

3. Assembler la base de la batterie à la grosse caisse.

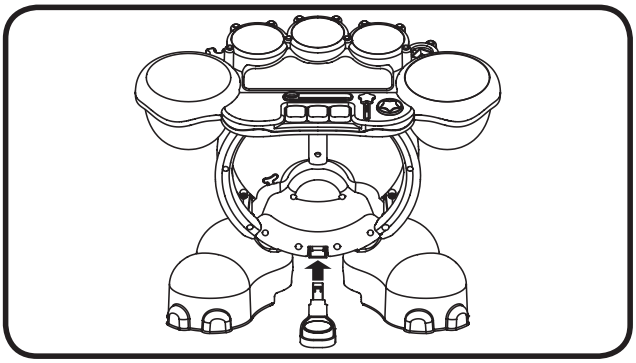

4. Insérer la pédale à la grosse caisse.

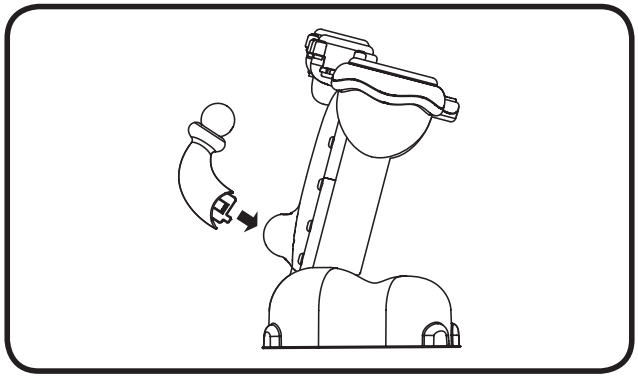

5. Assembler la trompe à la grosse caisse.

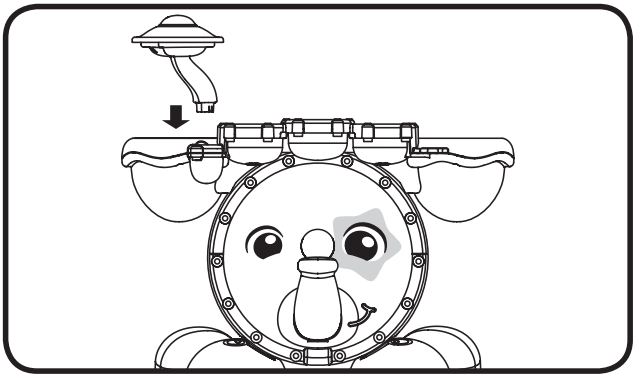

6. Insérer la cymbale à la base de la batterie.

Pour la sécurité de votre enfant, merci de ne pas vous asseoir ni vous allonger sur la batterie ou la trompe de l'éléphant.

ASSEMBLAGE – TABOURET

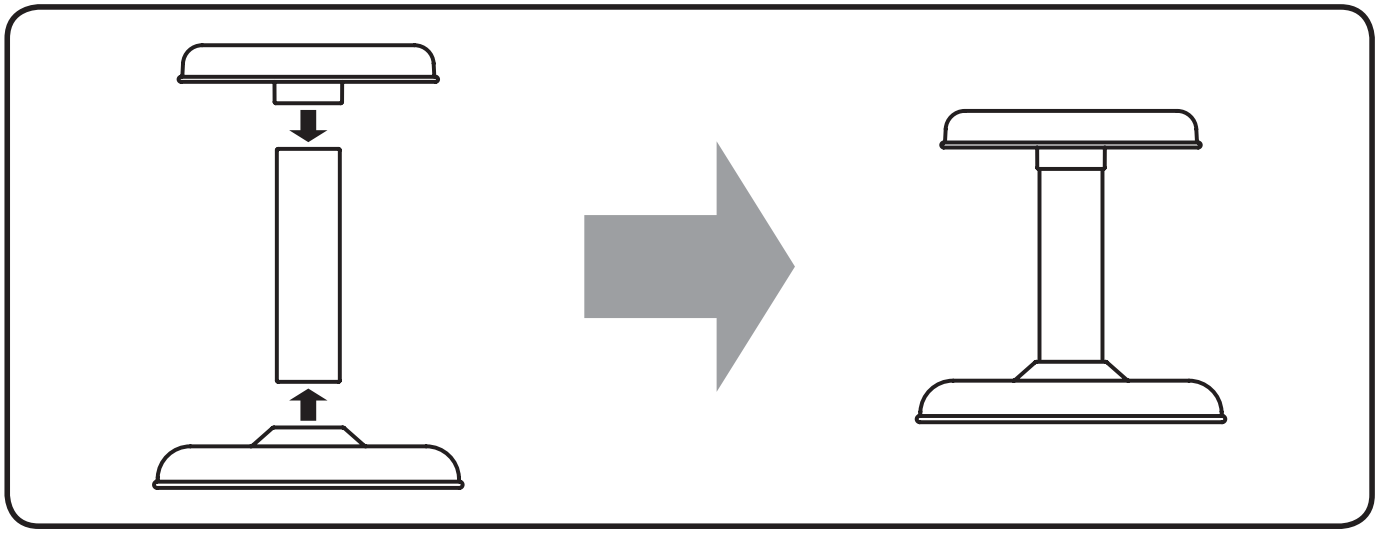

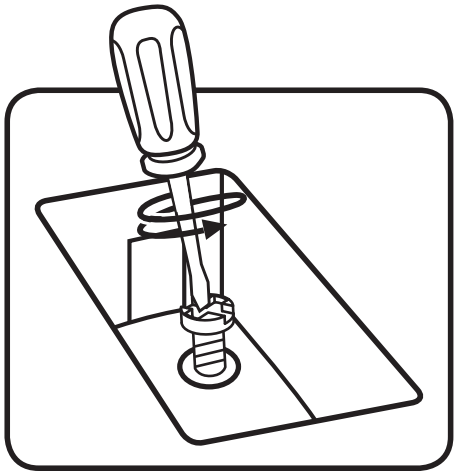

ATTENTION !

Pour la sécurité de votre enfant, débarrassez-vous des vis d'emballage. Elles ne font pas partie du jouet.

WARNING:

The screws are not part of this toy, and should be discarded for your child's safety.

ALIMENTATION

INSTALLATION DES PILES

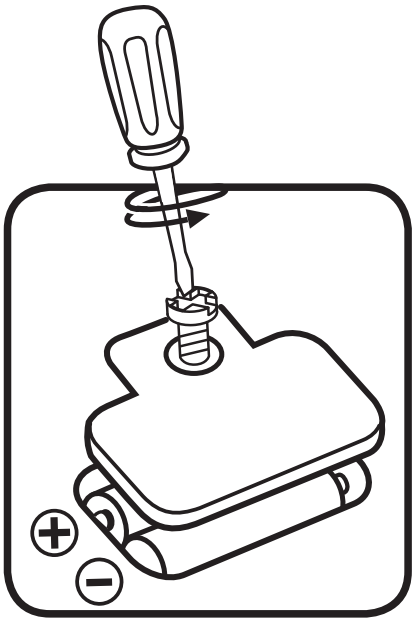

1. Avant d'insérer les piles, s'assurer que le jouet est éteint.
2. Ouvrir le compartiment à piles situé sous **Ma batterie Jungle Rock** à l'aide d'un tournevis.
3. Insérer 2 piles LR6/AA en respectant le schéma qui se trouve dans le compartiment à piles.
4. Refermer soigneusement le couvercle du compartiment à piles et s'assurer que la vis est bien serrée.

Note : si le jouet s'éteint trop rapidement ou s'il ne répond plus correctement, nous vous conseillons de changer les piles.

MISE EN GARDE

Les piles fournies avec le produit permettent de tester le jouet en magasin mais ne sont pas des piles longue durée.

- Ne pas mélanger différents types de piles ou d'accumulateurs, ne pas mélanger des piles ou des accumulateurs neufs avec des usagés.
- Ne pas utiliser des piles ou des accumulateurs endommagés.
- Mettre en place les piles ou accumulateurs en respectant les polarités + et –.
- Ne pas mettre les bornes d'une pile ou d'un accumulateur en court-circuit (en reliant directement le + et le –).
- Enlever les piles ou les accumulateurs usagés du jouet.
- Retirer les piles ou les accumulateurs en cas de non-utilisation prolongée.
- Ne les jeter ni au feu ni dans la nature.
- Ne pas tenter de recharger des piles non rechargeables.
- Enlever les accumulateurs du jouet pour les recharger.
- Les accumulateurs ne doivent être chargés que sous la surveillance d'un adulte.

Tri des produits et piles usagés

- Les jouets **VTech**® sont des équipements électriques et électroniques (EEE) qui, en fin de vie, feront l'objet d'une collecte sélective en vue de leur recyclage. Ainsi, afin de préserver l'environnement, **VTech**® vous recommande de retirer et de jeter vos piles usagées dans les containers prévus à cet effet, puis de déposer le jouet en fin de vie dans les points de collecte mis à disposition dans les magasins ou dans votre commune.
- Le symbole de la poubelle barrée sur les produits et les piles ou sur leur emballage respectif indique que les équipements électriques et électroniques ainsi que les piles ne doivent pas être jetés dans les déchets ménagers car ils contiennent des substances pouvant être néfastes à l'environnement et à la santé.

- Lorsque les symboles Hg, Cd ou Pb sont indiqués, cela signifie que la pile contient plus de mercure (Hg), cadmium (Cd) ou plomb (Pb) que la valeur spécifiée dans la Directive 2006/66/CE sur les piles et les accumulateurs.

- La barre solide sous le symbole de la poubelle barrée indique que le produit a été placé sur le marché après le 13 août 2005.
- Contribuez à la protection de l'environnement en triant vos produits et piles usagés.
- Pour plus d'informations sur la collecte et le tri des piles usagées, vous pouvez visiter le site Internet http://www.corepile.fr.
- Pour plus d'informations sur le tri des produits électriques et électroniques, vous pouvez contacter notre service consommateurs.

POUR COMMENCER À JOUER...

1. Cymbale et fûts lumineux

Taper sur la **cymbale** et les **fûts lumineux** ou appuyer sur la **pédale de la grosse caisse** pour jouer de la batterie. Appuyer sur les **boutons styles de batterie** pour choisir parmi les différents styles proposés : rock, orchestre, animaux et sons rigolos !

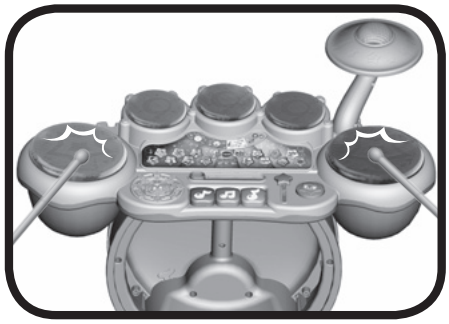

2. Boutons mélodies

Appuyer sur un **bouton mélodie** pour écouter l'une des 16 mélodies.

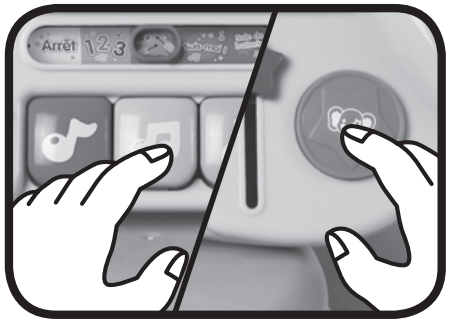

3. Boutons chansons

Appuyer sur l'un des **boutons chansons** ou sur le **Bouton Concert Jungle Rock** pour écouter l'une des 6 chansons.

4. Curseur d'activités

Faire glisser le **curseur d'activités** pour choisir parmi l'une des quatre activités : **1, 2, 3, compte avec moi, Sons et lumières, Suis-moi et Solo de batterie**.

5. Réglage du volume sonore

Faire glisser l'étoile pour régler le niveau sonore.

ACTIVITÉS

1. 1, 2, 3, compte avec moi

Dans ce mode, la batterie demandera à votre enfant de compter en tapant sur la batterie jusqu'à un certain nombre. À chaque fois que votre enfant tapera sur la batterie, elle comptera avec lui. Il existe trois niveaux de difficulté.

2. Sons et lumières

Lorsqu'une lumière s'illumine, votre enfant devra taper le plus vite possible, avec ses baguettes, sur la cymbale ou le fût correspondant. La lumière se déplacera sur les fûts et la cymbale. Plus votre enfant, donnera de bonnes réponses, plus les lumières s'allumeront rapidement. Il existe trois niveaux de difficulté.

3. Suis-moi

La batterie invite votre enfant à utiliser sa mémoire en reproduisant une séquence musicale. Il devra reproduire la séquence en tapant sur la cymbale et/ou les fûts lumineux dans le bon ordre. Il existe trois niveaux de difficulté.

4. Solo de batterie

Grâce à ce mode, votre enfant pourra faire preuve de créativité. Il pourra taper librement sur les fûts et la cymbale, choisir les mélodies et les chansons de son choix pour créer ses propres compositions !

PAROLES DES CHANSONS

Chanson 1 (création VTech)

« Tous mes amis m'appellent Éléfunky
Un coup de baguette et c'est parti !
Rejoins mon groupe Jungle Rock
On sera un vrai duo de choc ! »

Chanson 2 (création VTech)

« Le public est prêt, tous bien installés, le concert va pouvoir commencer.
La star, c'est toi, tu pourras jouer tous tes morceaux préférés.
Jazz, pop, électro rock
Rap, hip-hop et même disco
Ce sera un très grand concert
Je suis sûr qu'il va me plaire. »

Chanson 3 (création VTech)

« Je suis un éléphant batterie, j'adore jouer, jour et nuit.
Qu'il pleuve, vente ou bien qu'il fasse joli, je suis un éléphant batterie ! »

Chanson 4 (sur l'air de *Un éléphant qui se balançait*)

« Un éléphant qui se balançait sur une toile, toile, toile, toile d'araignée,
C'était un jeu tellement, tellement amusant
Qu'on appela... un deuxième éléphant ! »

Chanson 5 (sur l'air de *Arlequin dans sa boutique*)

« Arlequin dans sa boutique, sur les marches du palais
Il enseigne la musique à tous ses petits valets
Oui, monsieur Po
Oui, monsieur Li
Oui, monsieur Chi
Oui, monsieur Nelle
Oui, monsieur Polichinelle ! »

Chanson 6 (création VTech)

« Viens danser et chanter avec nous
On connaît toutes tes chansons préférées !
Viens danser et chanter avec nous
Rejoins notre groupe, on va bien s'amuser ! »

LISTE DES MÉLODIES

1. *Bingo*
2. *Elle descend de la montagne à cheval*
3. *Row row row your boat*
4. *Oh! When the Saints*
5. *Le Fermier dans son pré*
6. *Dans la ferme de Mathurin*
7. *Camptown Races*
8. *Tourne, tourne, petit moulin*
9. *Trois jeunes tambours*
10. *Alouette*
11. *Ah ! Les crocodiles*
12. *Pat-a-Cake*
13. *Mon âne*
14. *Passe, passe, passera*
15. *Humpty Dumpty*
16. *L'Araignée Gipsy*

ENTRETIEN

1. Ce jouet est lavable uniquement en surface. Pour le nettoyer, utiliser un linge légèrement humide. Ne pas utiliser de solvants ni de produits corrosifs.
2. Éviter toute exposition prolongée du jouet au soleil ou à toute autre source de chaleur.
3. Entreposer le jouet dans un endroit sec.
4. Ce jouet est fabriqué avec des matériaux résistants. Néanmoins, lui éviter les chocs contre des surfaces dures.

SERVICE CONSOMMATEURS

Si vous rencontrez un problème qui ne peut être résolu à l'aide de ce manuel, ou pour toute question ou suggestion que vous souhaiteriez nous soumettre, nous vous invitons à contacter notre service consommateurs :

Pour la France :
- Tél. : 0 805 163 030 (service et appel gratuits)
- Via notre site Internet www.vtech-jouets.com – Rubrique « Assistance ».

Pour la Suisse francophone :
- Via notre site Internet www.vtech-jouets.com – Rubrique « Assistance ».

Pour la Belgique francophone :
- Tél. : 0 800 72 378 (appel gratuit)
- Email : sav@vtechnl.com

Pour le Canada :
- Tél. : 1 877 352 8697
- Email : toys@vtechcanada.com

Vous avez aimé ce jouet ?
Vous pouvez nous faire part de vos commentaires sur notre site Internet www.vtech-jouets.com en cliquant sur « Donnez votre avis » sur la page de présentation du jouet.

Nous lisons tous les avis déposés. Cependant, nous nous réservons le droit de ne pas tous les mettre en ligne en raison de contraintes matérielles ou lorsque les propos contenus dans un témoignage peuvent porter atteinte aux libertés et droits individuels.

GARANTIES

Pour la France, la Belgique francophone et la Suisse francophone
Tous nos produits sont couverts par la garantie légale de conformité, qui couvre les défauts de conformité apparaissant dans les deux ans à compter de la délivrance du produit, et par la garantie des vices cachés, qui couvre les vices non apparents au moment de la vente rendant le produit impropre à son usage ou diminuant très fortement cet usage.
Ces garanties n'ont pas vocation à s'appliquer dans le cas d'une mauvaise utilisation du produit (produit démonté, pièces arrachées, connecteur forcé, utilisation d'un adaptateur secteur ou de piles non recommandés par VTech, écrans ou pièces endommagés suite à une chute ou un choc...), dans le cas d'une utilisation détournée et/ou dans le cas de l'usure normale du produit.
Si vous avez une difficulté intervenant dans ce délai, vous pouvez nous contacter :

Pour la France :
- Tél. : 0 805 163 030 (service et appel gratuits)
- Via notre site Internet www.vtech-jouets.com – Rubrique « Assistance ».

Pour la Suisse francophone :
- Via notre site Internet www.vtech-jouets.com – Rubrique « Assistance ».

Pour la Belgique francophone :
- Tél. : 0 800 72 378 (appel gratuit)
- Email : sav@vtechnl.com

PRODUIT DEL
DE CLASSE 1

Venez découvrir tous nos produits sur notre site Internet :

www.vtech-jouets.com

TM & © 2017 VTech Holdings Limited.
Tous droits réservés

Imprimé en Chine
91-003333-002 FR